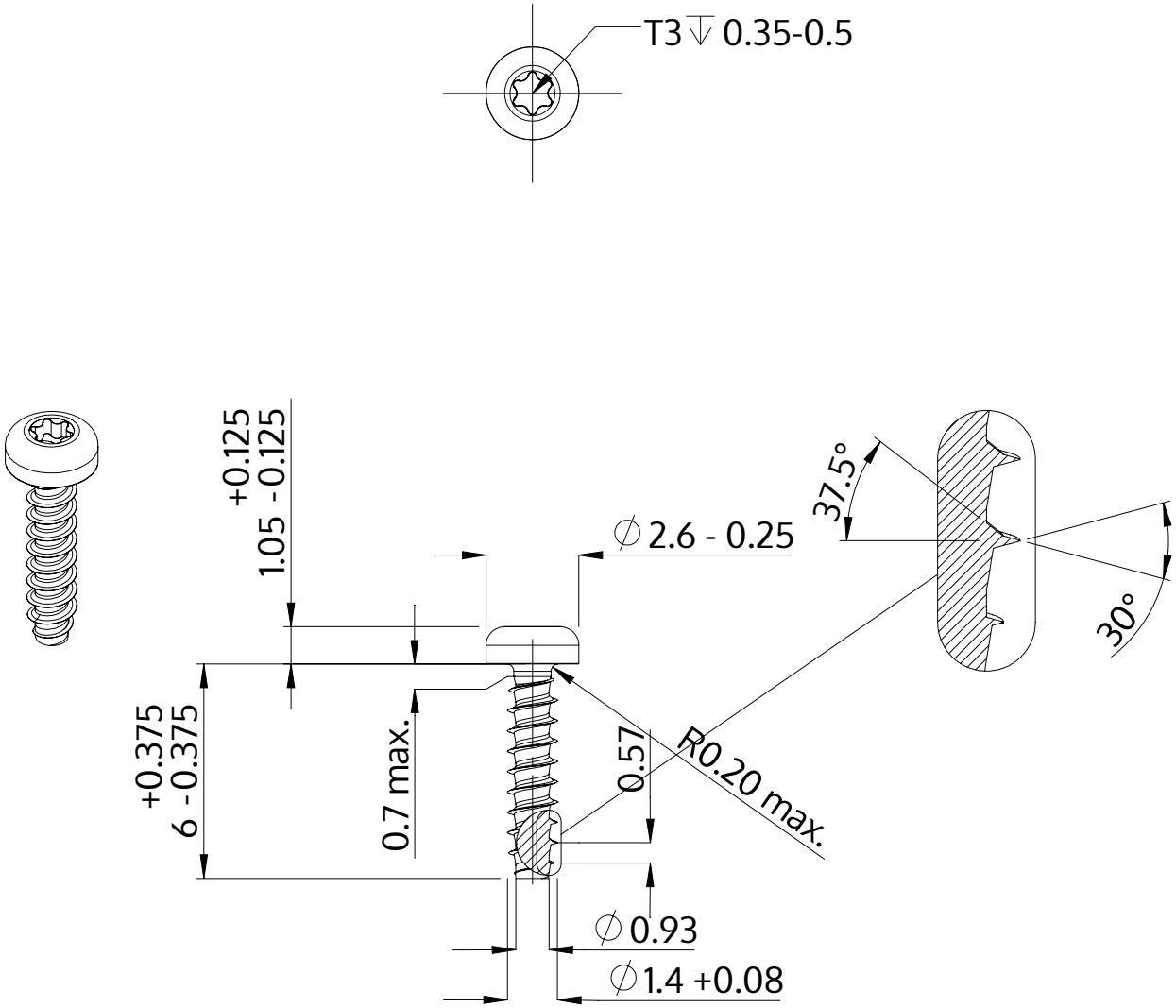

Opis	STP39 1.4x6.0 - T3
Materiał	Stal, hartowana
Powierzchnia	ZiNi czarna-pasywowana, temperowana, uszczelniona
Waga	0.076 kg / 1000 sztuk

SCREWERK	**STP390140060B**	
Rysunek metryczny A4	Skala 5:1	2024-05