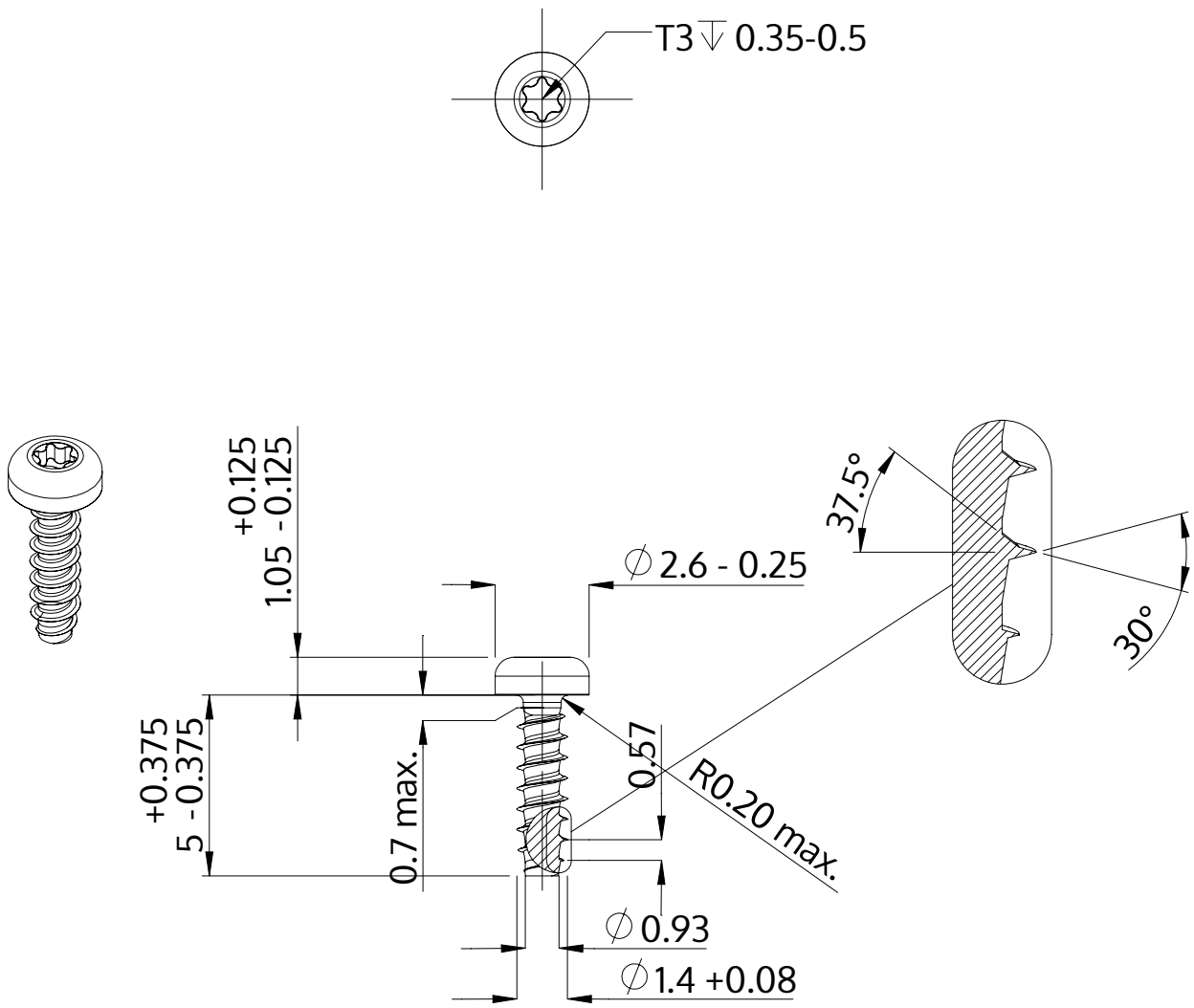

Beskrivelse	STP39 1.4x5.0 - T3
Materiale	Ædelstål A2
Overflade	blank, bejdset og passiveret
Vægt	0.068 kg / 1000 stykke

SCREWERK	**STP390140050E**	
Metrisk tegning A4	Skalering None:1	2024-04