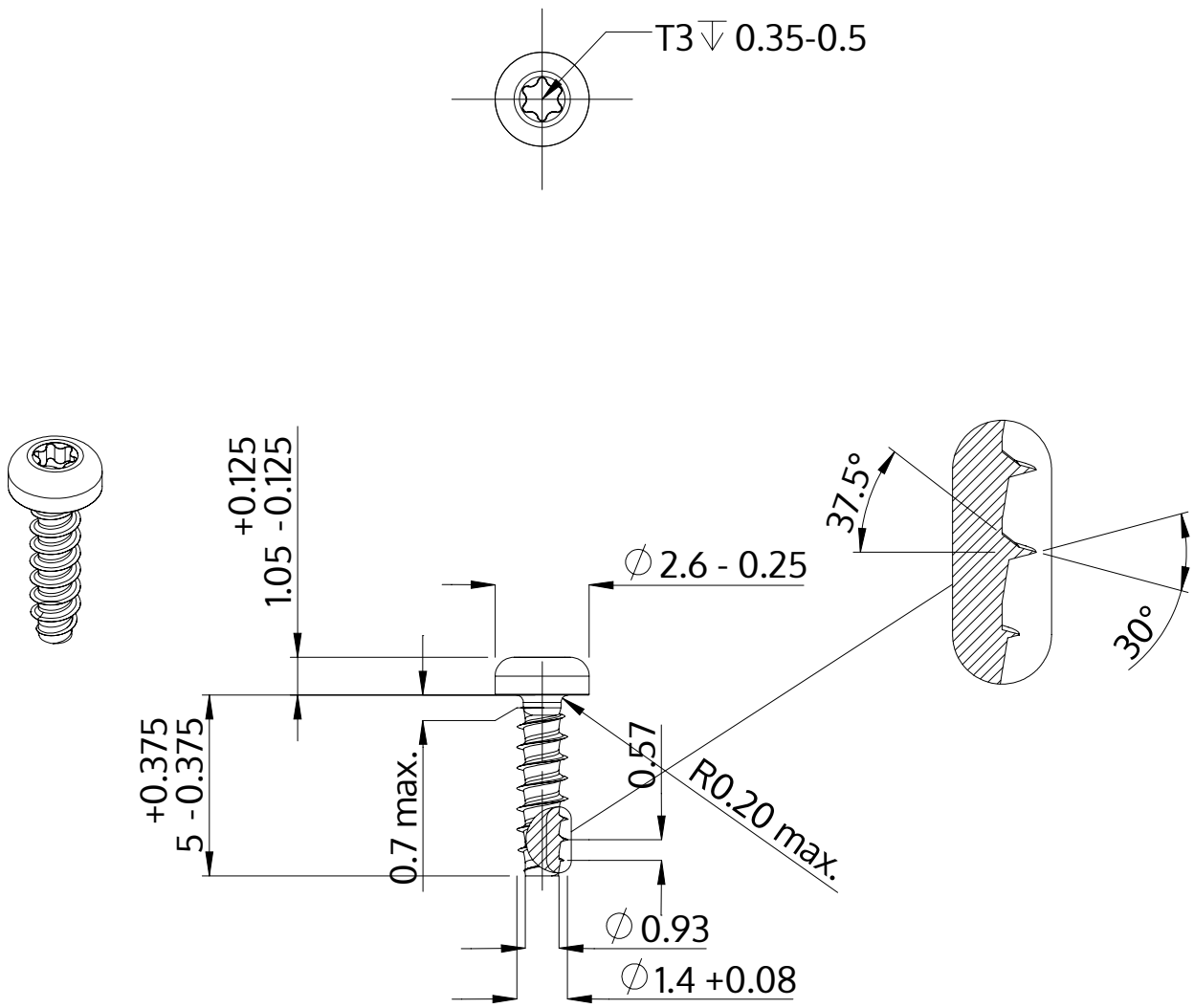

Описание	STP39 1.4x5.0 - T3
Материал	сталь, упрочненная
Поверхность	ZnNi, черная пассивировка+отжиг+масло
Вес	0.068 kg / 1000 Штука

SCREWERK	**STP390140050B**	
Метрический чертеж A4	Шкала None:1	2024-04