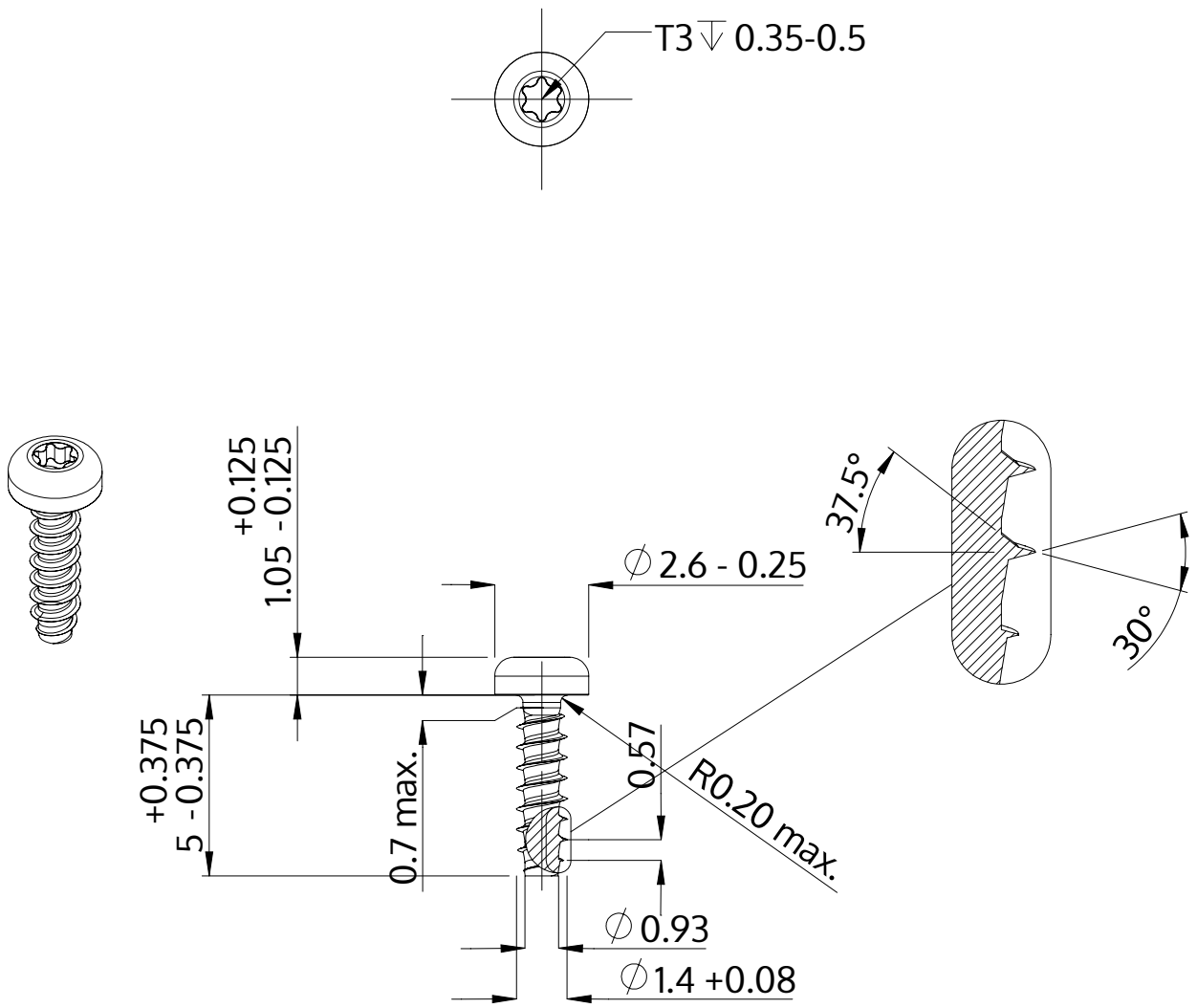

Descrição	STP39 1.4x5.0 - T3
Material	aço, endurecido
Superfície	Zincado Niquelado Galvanizado, Passivado negro
Peso	0.068 kg / 1000 peças

SCREWERK	**STP390140050B**	
Desenho Métrico A4	Escala 5:1	2024-10