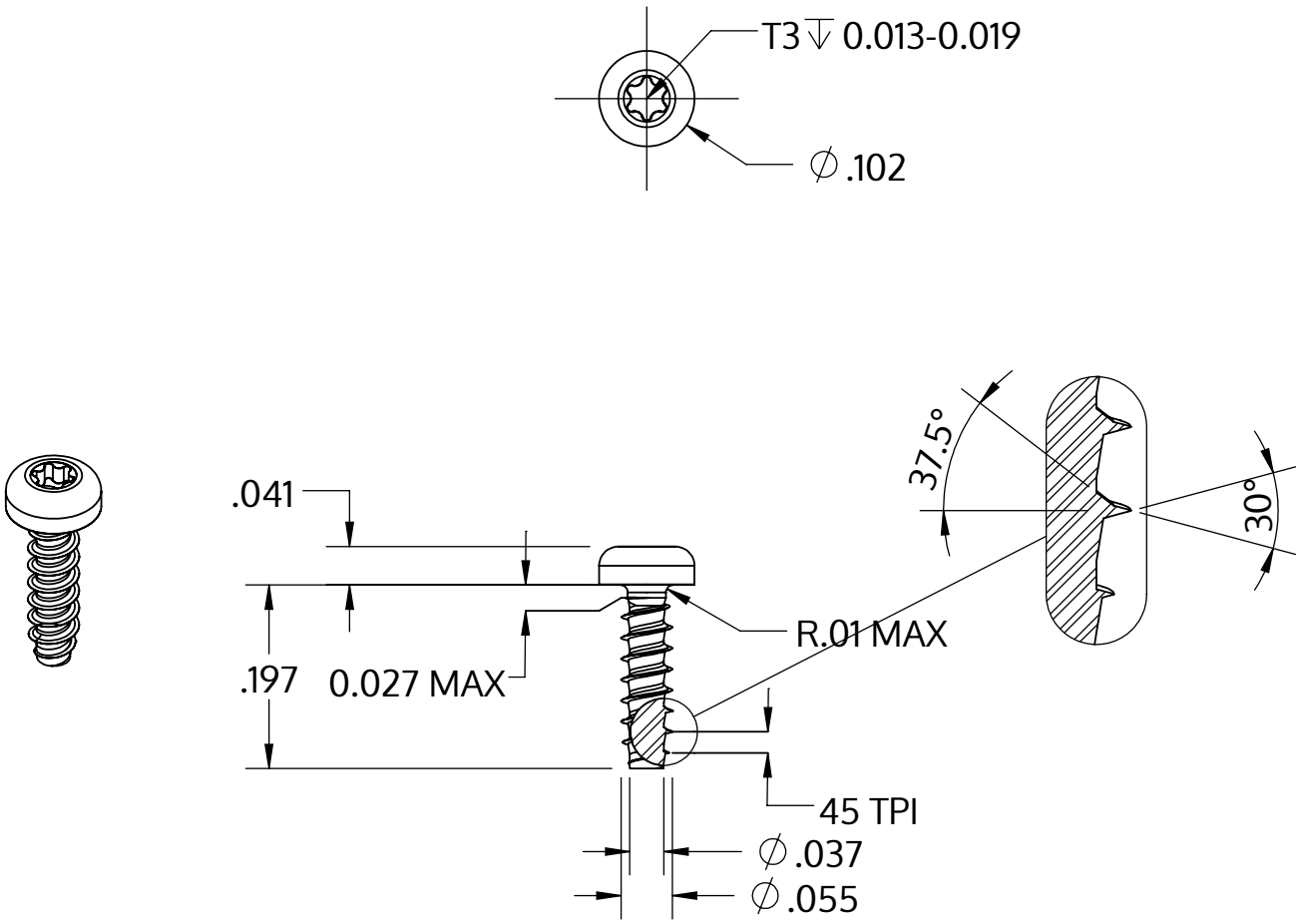

Metric size	M1.4 x 0.57 mm
US size (converted)	#0-45
	Tolerances [inch]
Length	+/- 0.014
Head diameter	+0 / -0.009
Head height	+/- 0.004
Thread diameter	+0.003 / -0

Описание	STP39 1.4x5.0 - T3
Материал	стомана, закалена
Повърхност	цинково и никелово покритие, Черен, пасивиран, темпериран, херметизация
Тегло	0.068 kg / 1000 Бройка

SCREWERK	**STP390140050B**	
_Zoll Zeichnung Größe A	Мащаб 5:1	2024-10