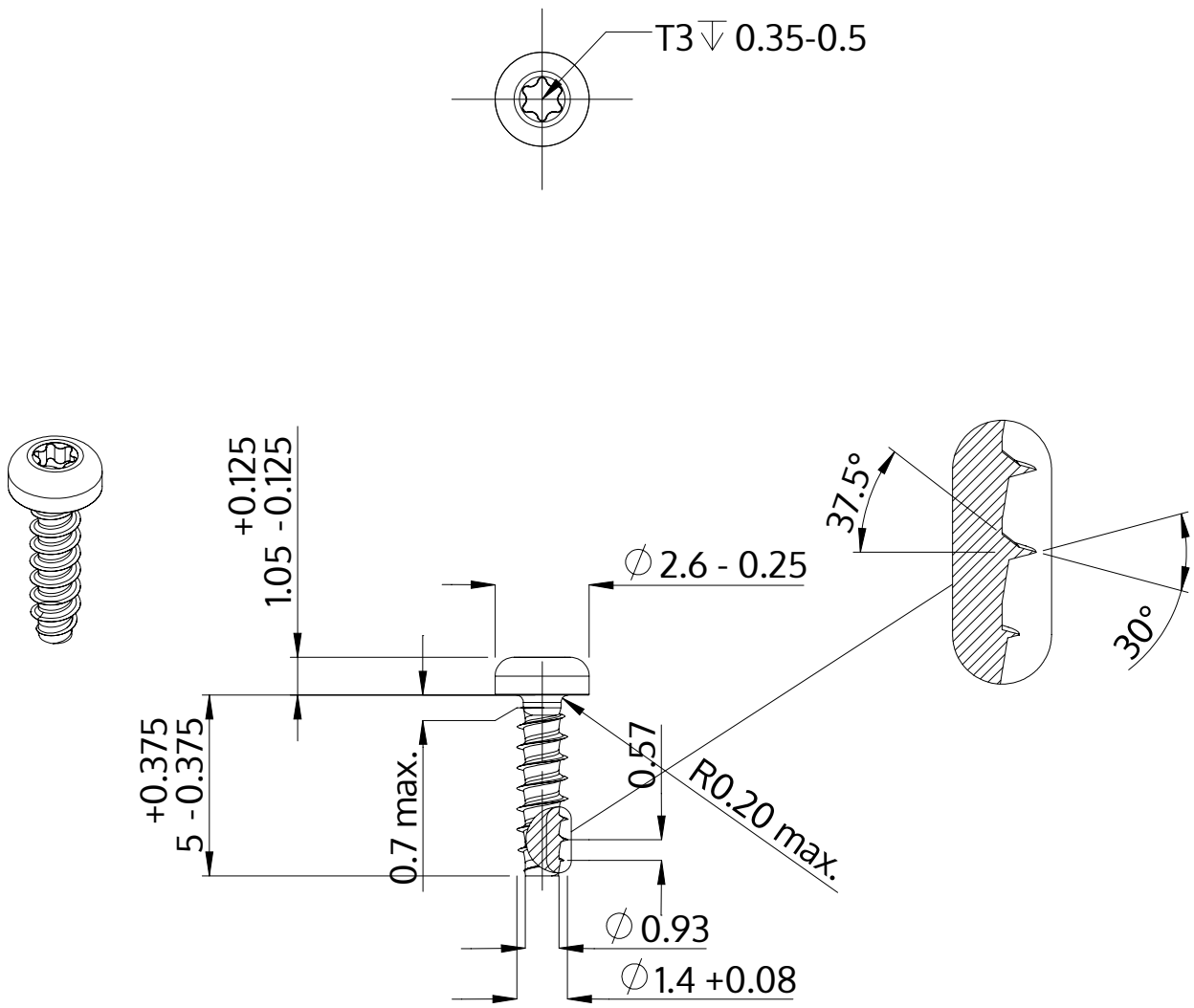

Описание	STP39 1.4x5.0 - T3
Материал	стомана, закалена
Повърхност	цинково и никелово покритие, Черен, пасивиран, темпериран, херметизация
Тегло	0.068 kg / 1000 Бройка

SCREWERK	**STP390140050B**	
Метричен дизайн A4	Мащаб 5:1	2024-10