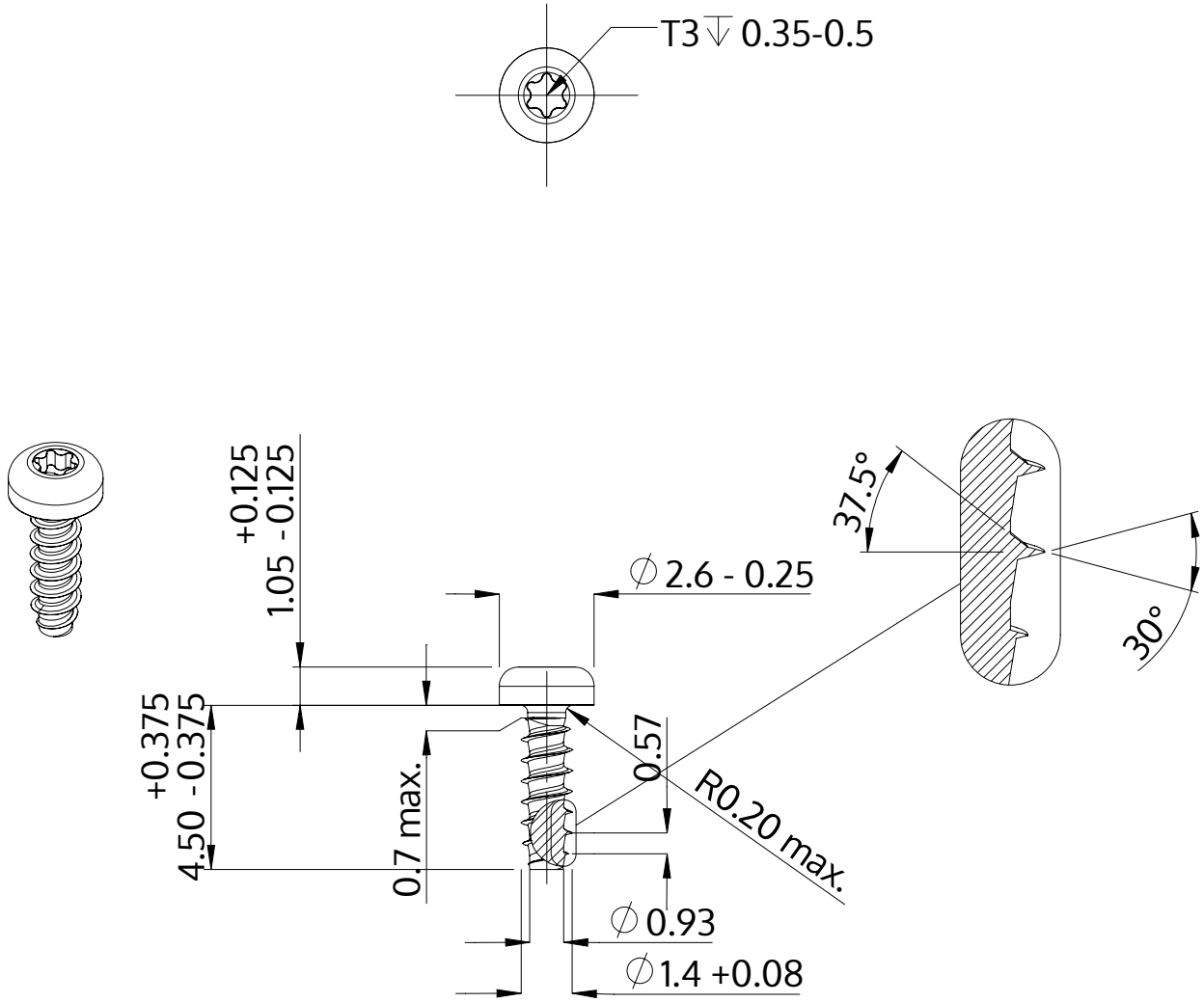

Beskrivning	STP39 1.4x4.5 - T3
Material	stål, härdat
Yta	förzinkad 5-7 µm, härdad, blå/transparent passiviserad
Vikt	0.065 kg / 1000 styck

SCREWERK	**STP390140045S**	
Metrisk skiss A4	Skala 5:1	2024-10