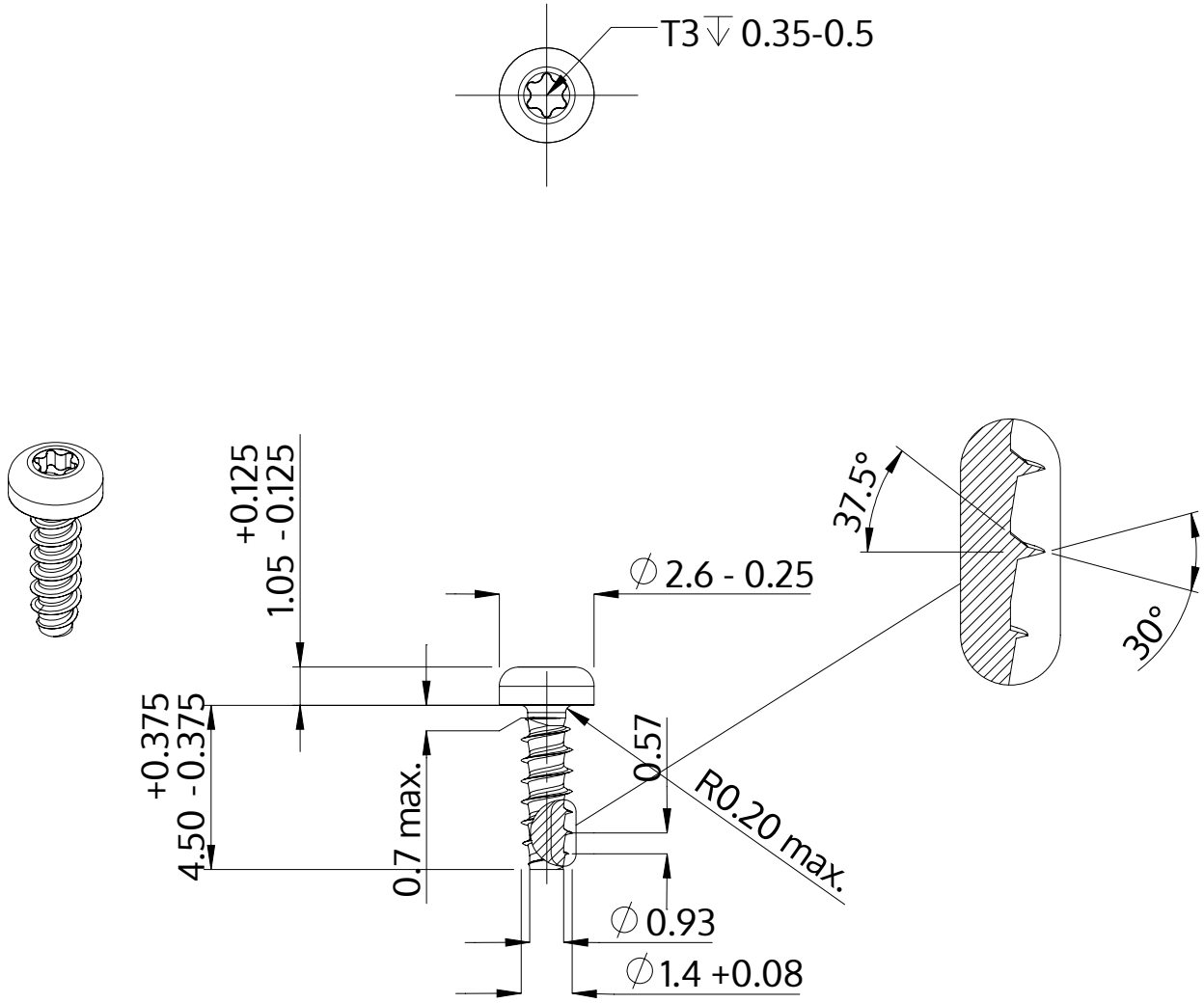

Descrizione	STP39 1.4x4.5 - T3
Materiale	acciaio inossidabile A2
Superficie	bianco-decapato e passivato
Peso	0.065 kg / 1000 pezzi

SCREWERK	**STP390140045E**	
Disegno metrico A4	Scala 5:1	2024-10