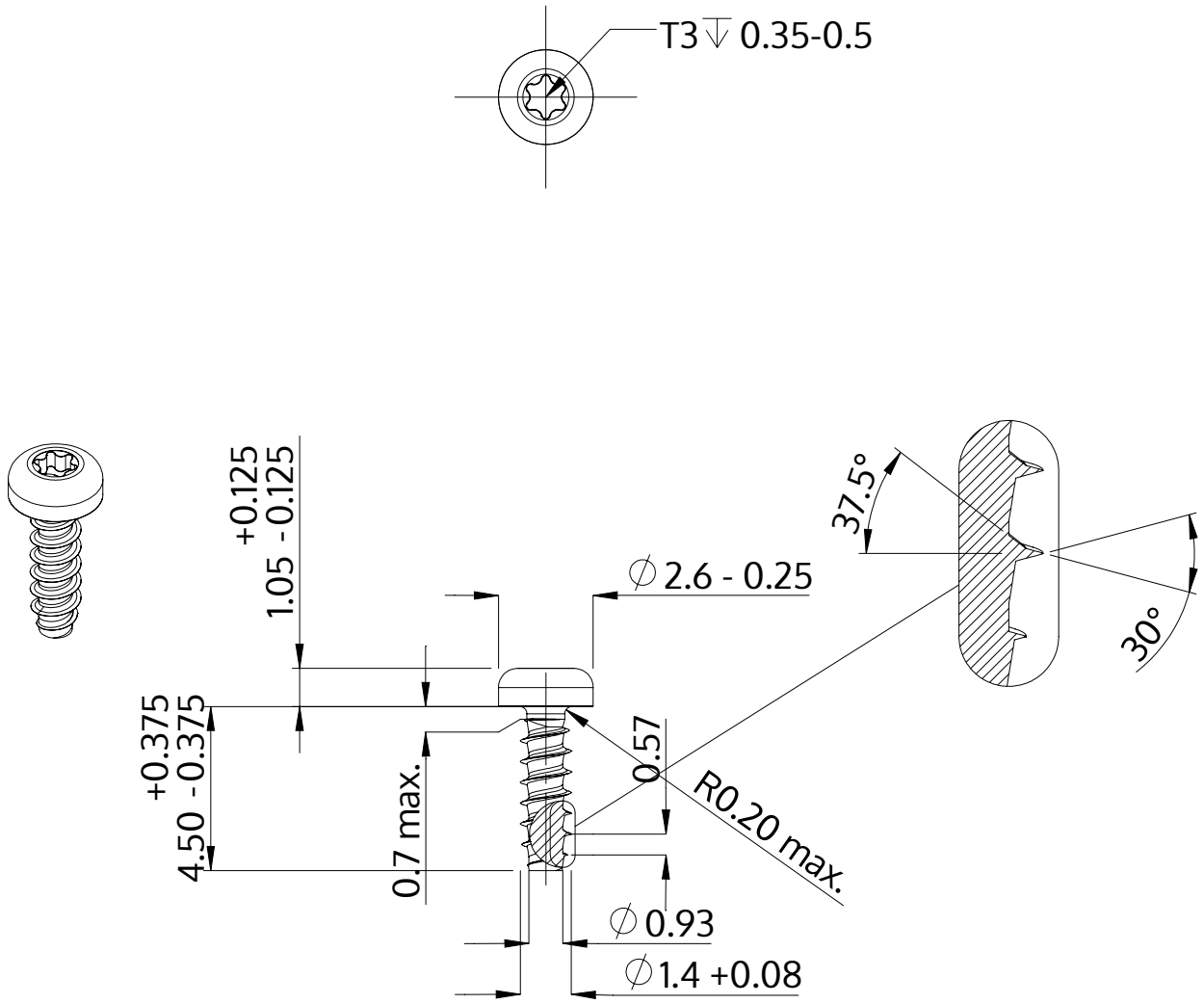

Popis	STP39 1.4x4.5 - T3
Materiál	Nerezová ocel A2
Povrch	holá, mořená a pásová ocel
Hmotnost	0.065 kg / 1000 Kus

SCREWERK	**STP390140045E**	
Metric výkres A4	Měřítko None:1	2024-04