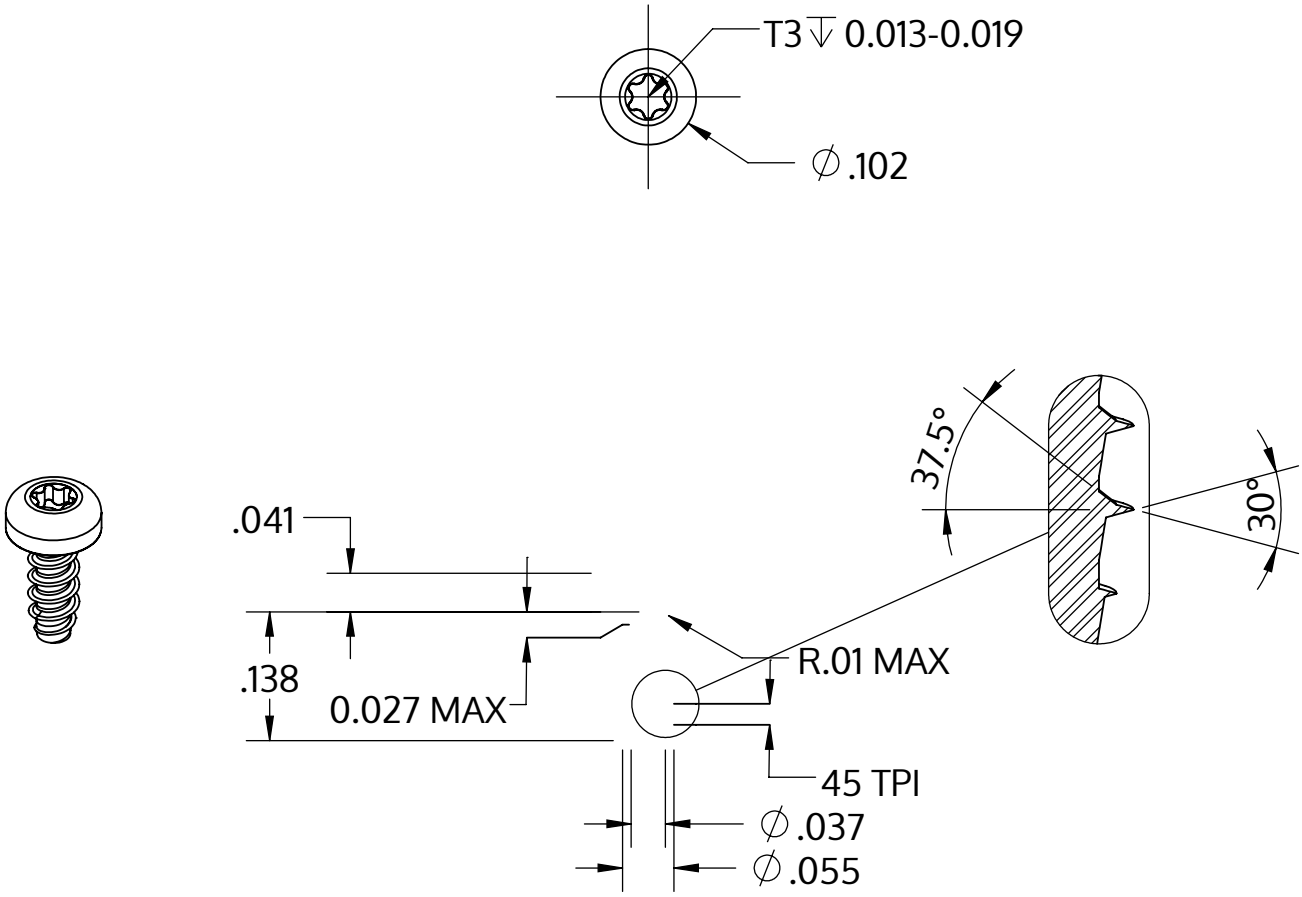

Metric size	M1.4 x 0.57 mm
US size (converted)	#0-45
	Tolerances [inch]
Length	+/- 0.014
Head diameter	+0 / -0.009
Head height	+/- 0.004
Thread diameter	+0.003 / -0

Descrizione	STP39 1.4x3.5 - T3
Materiale	acciaio, temprato
Superficie	zincato 5-7 micron, ricotto, blu / trasparente passivato
Peso	0.057 kg / 1000 pezzi

SCREWERK	**STP390140035S**	
_Zoll Zeichnung Größe A	Scala 5:1	2024-10