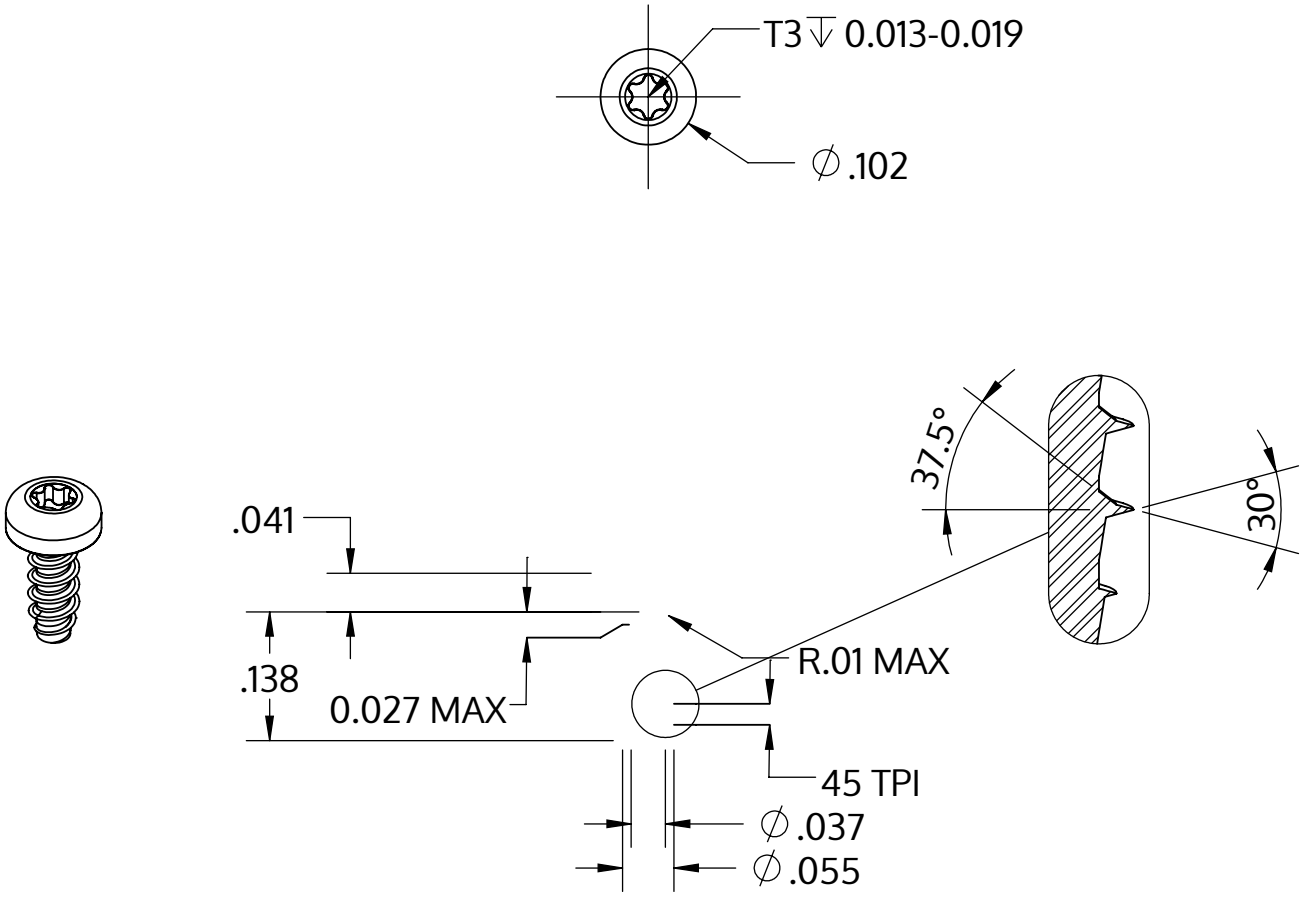

Metric size	M1.4 x 0.57 mm
US size (converted)	#0-45
	Tolerances [inch]
Length	+/- 0.014
Head diameter	+0 / -0.009
Head height	+/- 0.004
Thread diameter	+0.003 / -0

Descrição	STP39 1.4x3.5 - T3
Material	inox A2
Superfície	Decapado e passivado
Peso	0.057 kg / 1000 peças

SCREWERK	**STP390140035E**	
_Zoll Zeichnung Größe A	Escala 5:1	2024-10