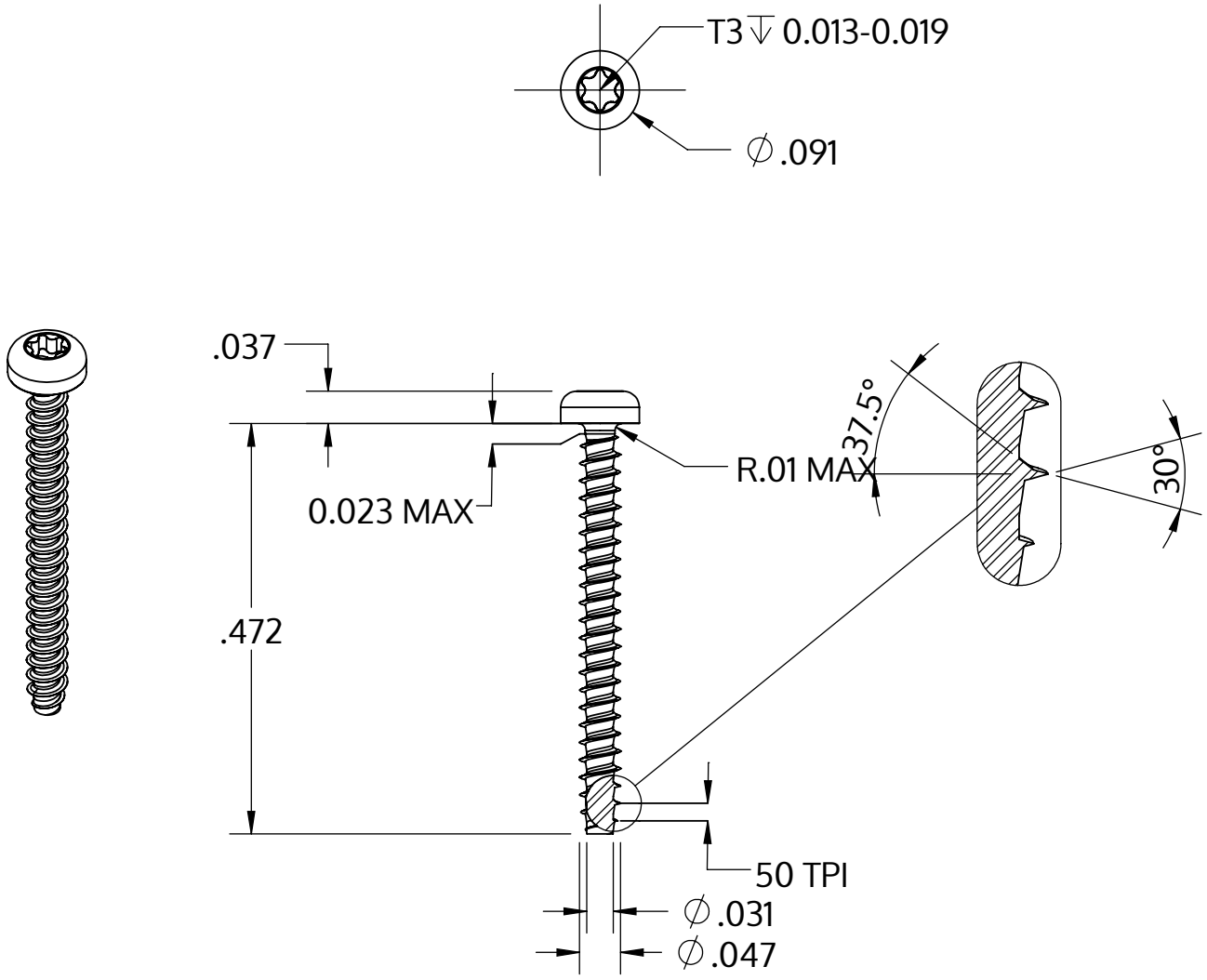

Metric size	M1.2 x 0.51 mm
US size (converted)	#0-50
	Tolerances [inch]
Length	+/- 0.021
Head diameter	+0 / -0.009
Head height	+/- 0.004
Thread diameter	+0.003 / -0

Beschrijving	STP39 1.2x12.0 - T3
Materiaal	veredeld staal
Oppervlak	verzinkt 5-7 µm, getempert, blauw / transparant gepassiveerd
Gewicht	0.086 kg / 1000 stuk

SCREWERK	**STP390120120S**	
_Zoll Zeichnung Größe A	Schaal None:1	2024-04