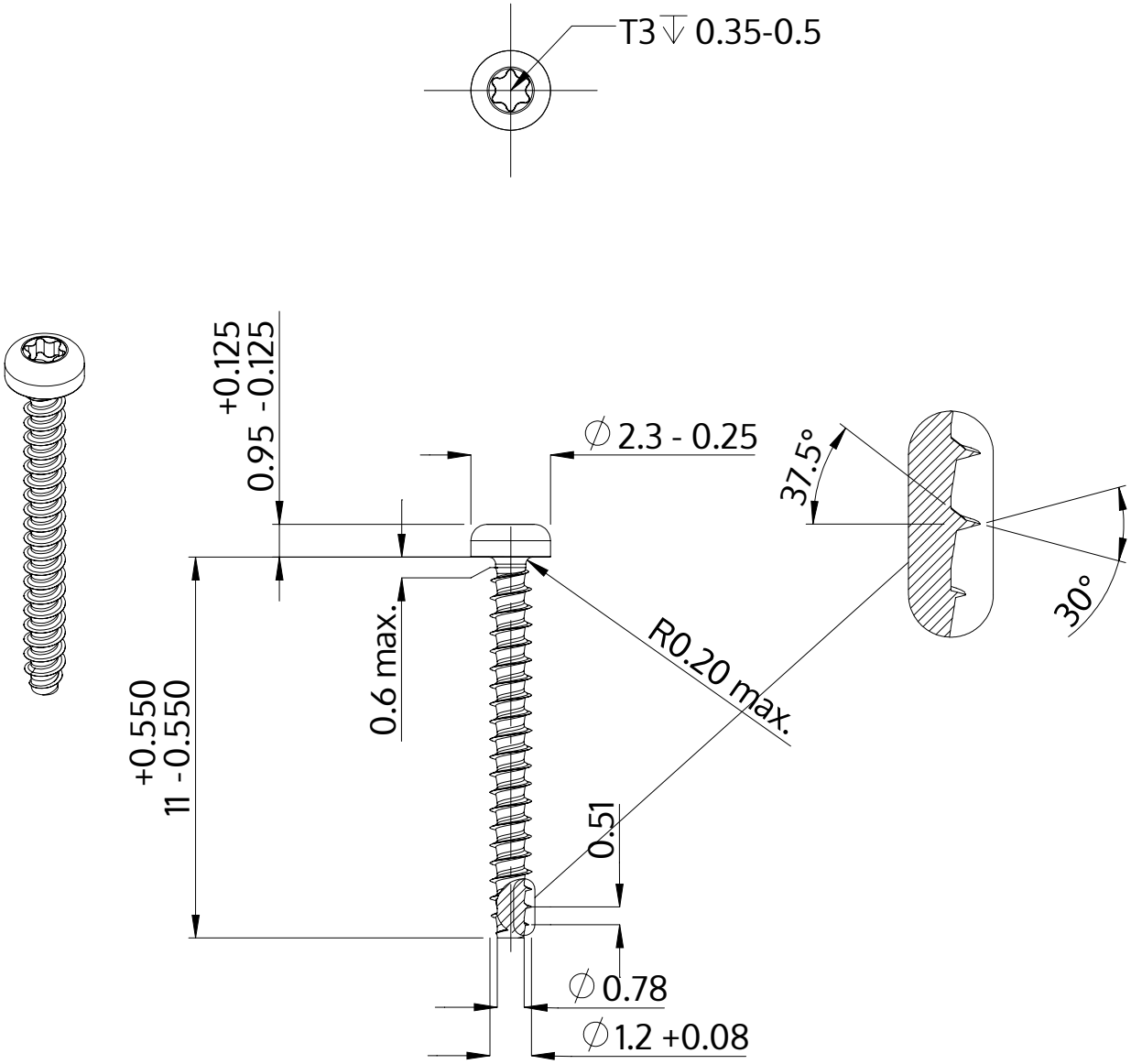

Описание	STP39 1.2x11.0 - T3
Материал	неръждаема стомана A2
Повърхност	гланциран, полиран, пасиваран
Тегло	0.081 kg / 1000 Бройка

SCREWERK	**STP390120110E**	
Метричен дизайн A4	Мащаб 5:1	2024-10