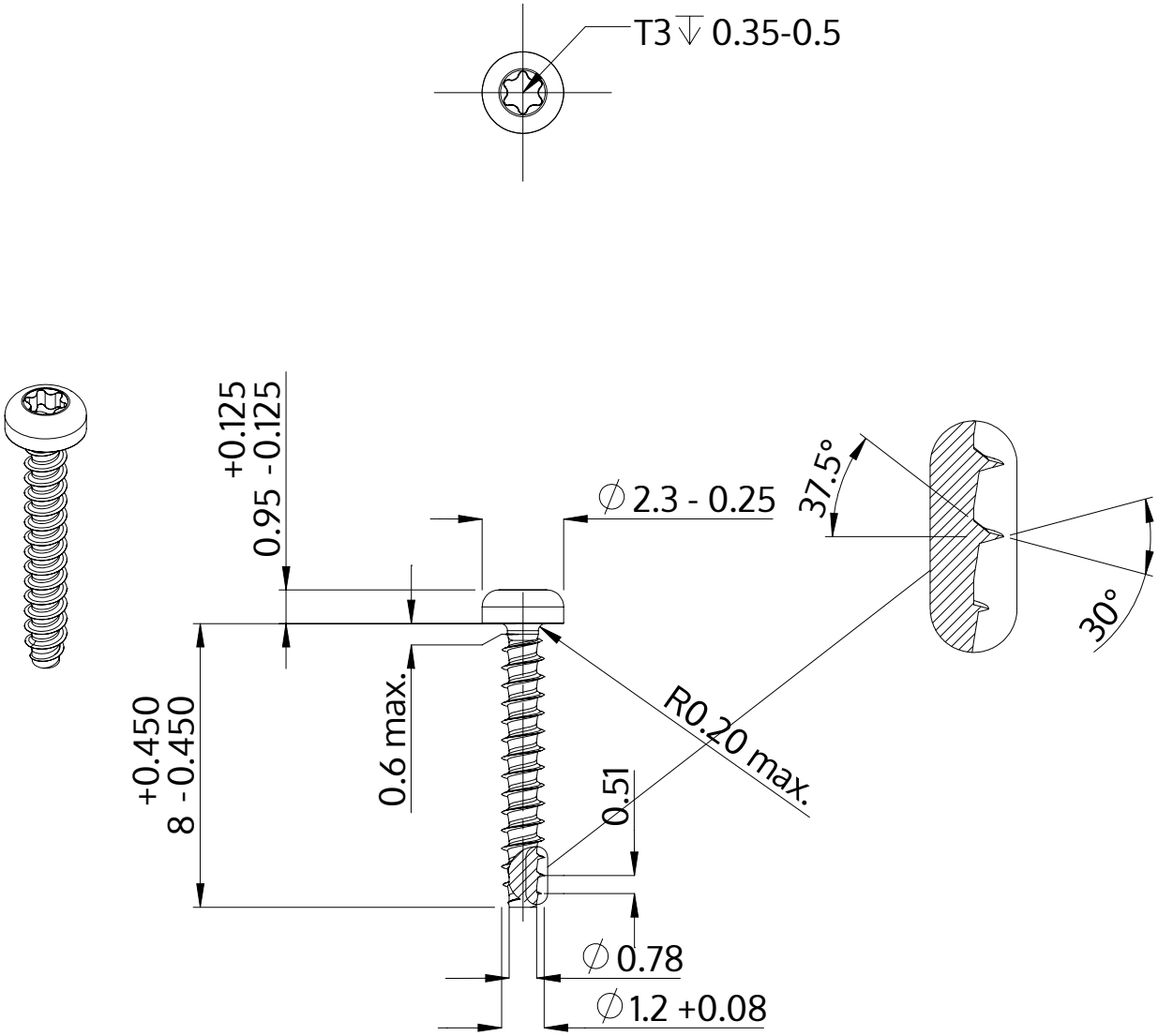

Beschreibung	STP39 1.2x8.0 - T3
Werkstoff	Edelstahl A2
Oberfläche	blank, gebeizt und passiviert
Gewicht	0.065 kg / 1000 Stück

SCREWERK	**STP390120080E**	
Metrische Zeichnung A4	Skalierung 5:1	2024-10