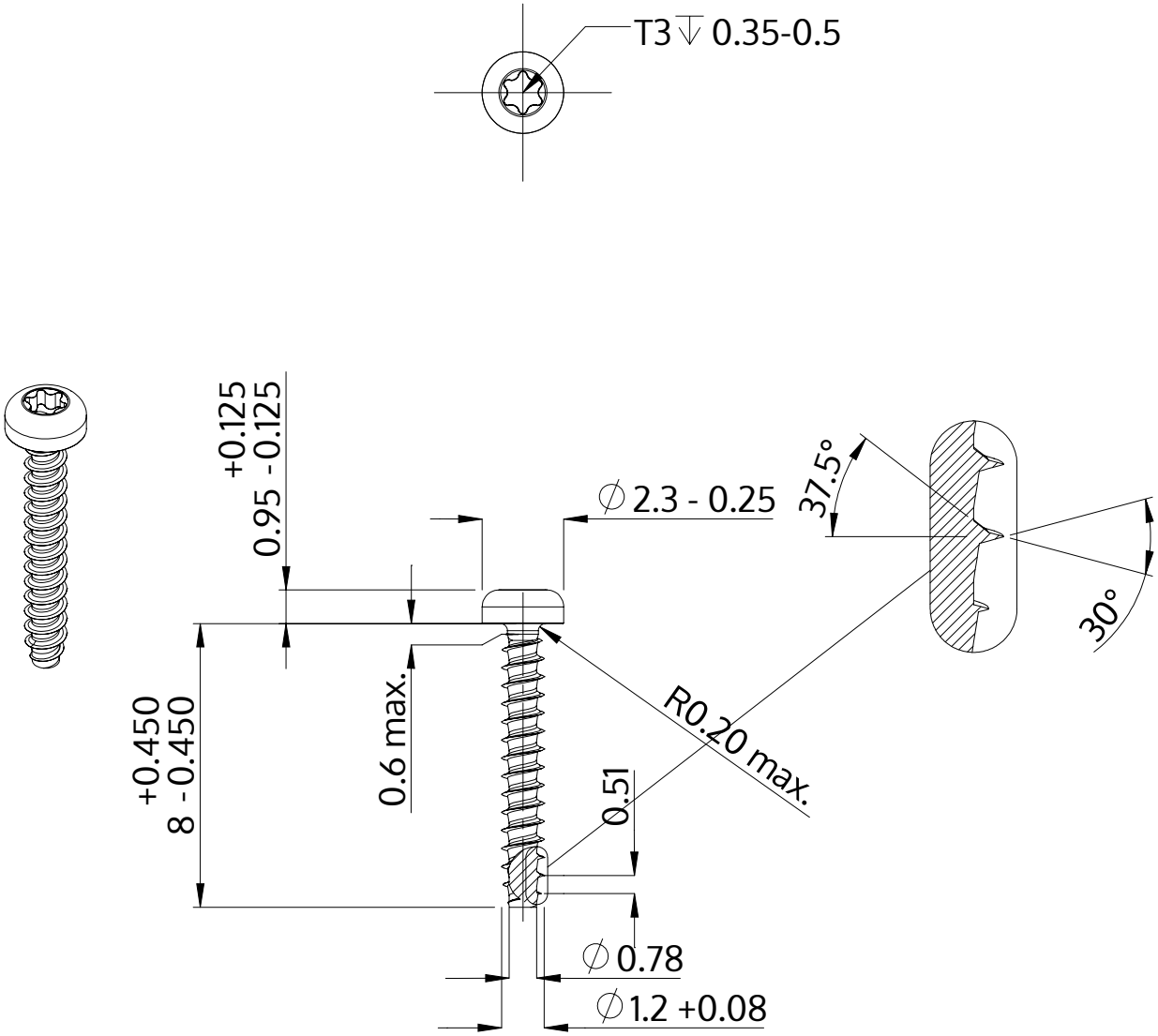

Beskrivelse	STP39 1.2x8.0 - T3
Materiale	Ædelstål A2
Overflade	blank, bejdset og passiveret
Vægt	0.065 kg / 1000 stykke

SCREWERK	**STP390120080E**	
Metrisk tegning A4	Skalering 5:1	2024-10