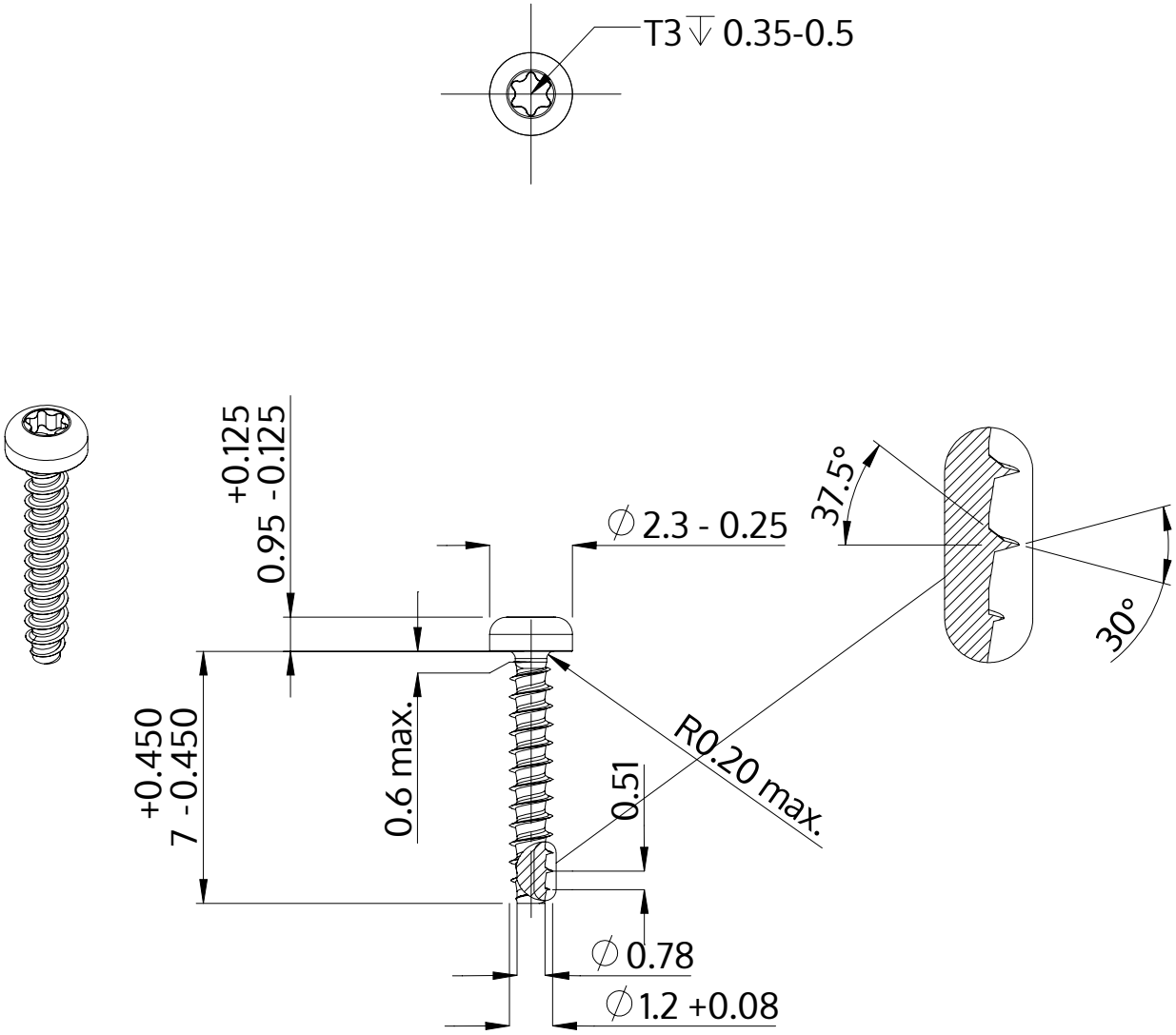

Açıklaması	STP39 1.2x7.0 - T3
Malzeme	Paslanmaz Çelik A2
Kaplama	Parlak, cilalanmış ve pasifleştirilmiştir
Ağırlık	0.059 kg / 1000 Adet

SCREWERK	**STP390120070E**	
Metrik çizim A4	Ölçeklendirme None:1	2024-04