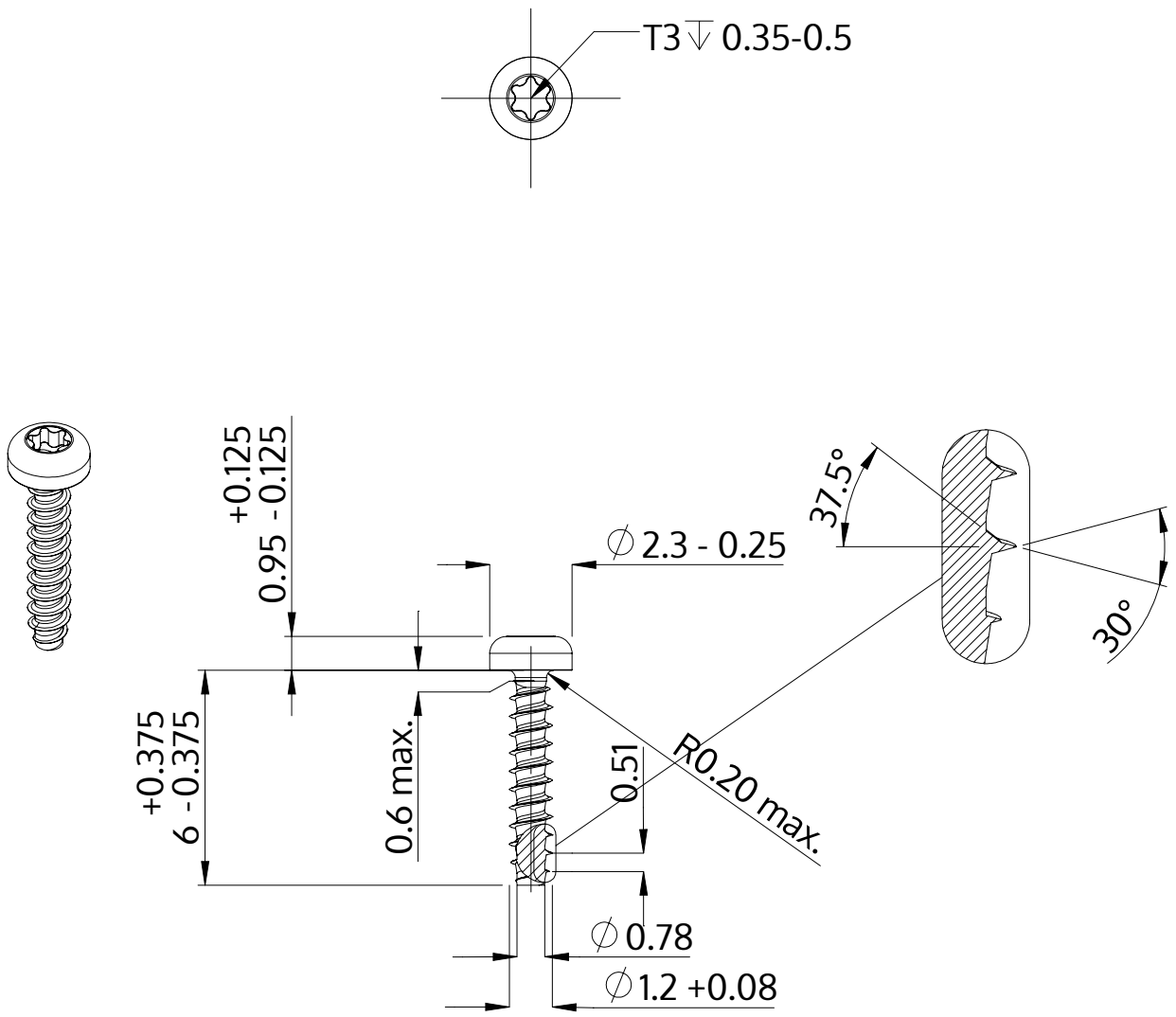

Descrição	STP39 1.2x6.0 - T3
Material	inox A2
Superfície	Decapado e passivado
Peso	0.054 kg / 1000 peças

SCREWERK	**STP390120060E**	
Desenho Métrico A4	Escala 5:1	2024-10