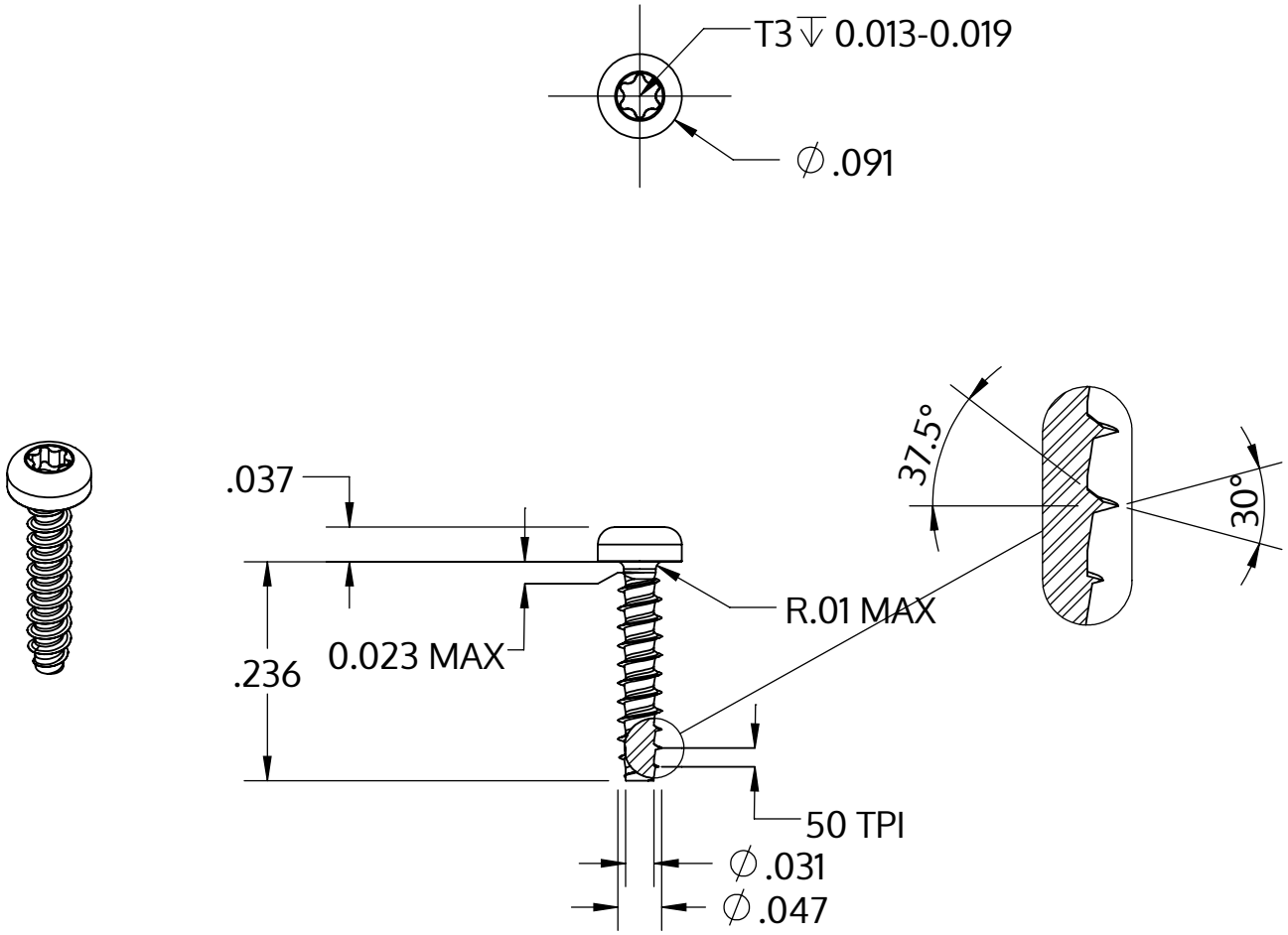

Metric size	M1.2 x 0.51 mm
US size (converted)	#0-50
	Tolerances [inch]
Length	+/- 0.014
Head diameter	+0 / -0.009
Head height	+/- 0.004
Thread diameter	+0.003 / -0

Descrição	STP39 1.2x6.0 - T3
Material	inox A2
Superfície	Decapado e passivado
Peso	0.054 kg / 1000 peças

SCREWERK	**STP390120060E**	
_Zoll Zeichnung Größe A	Escala 5:1	2024-10