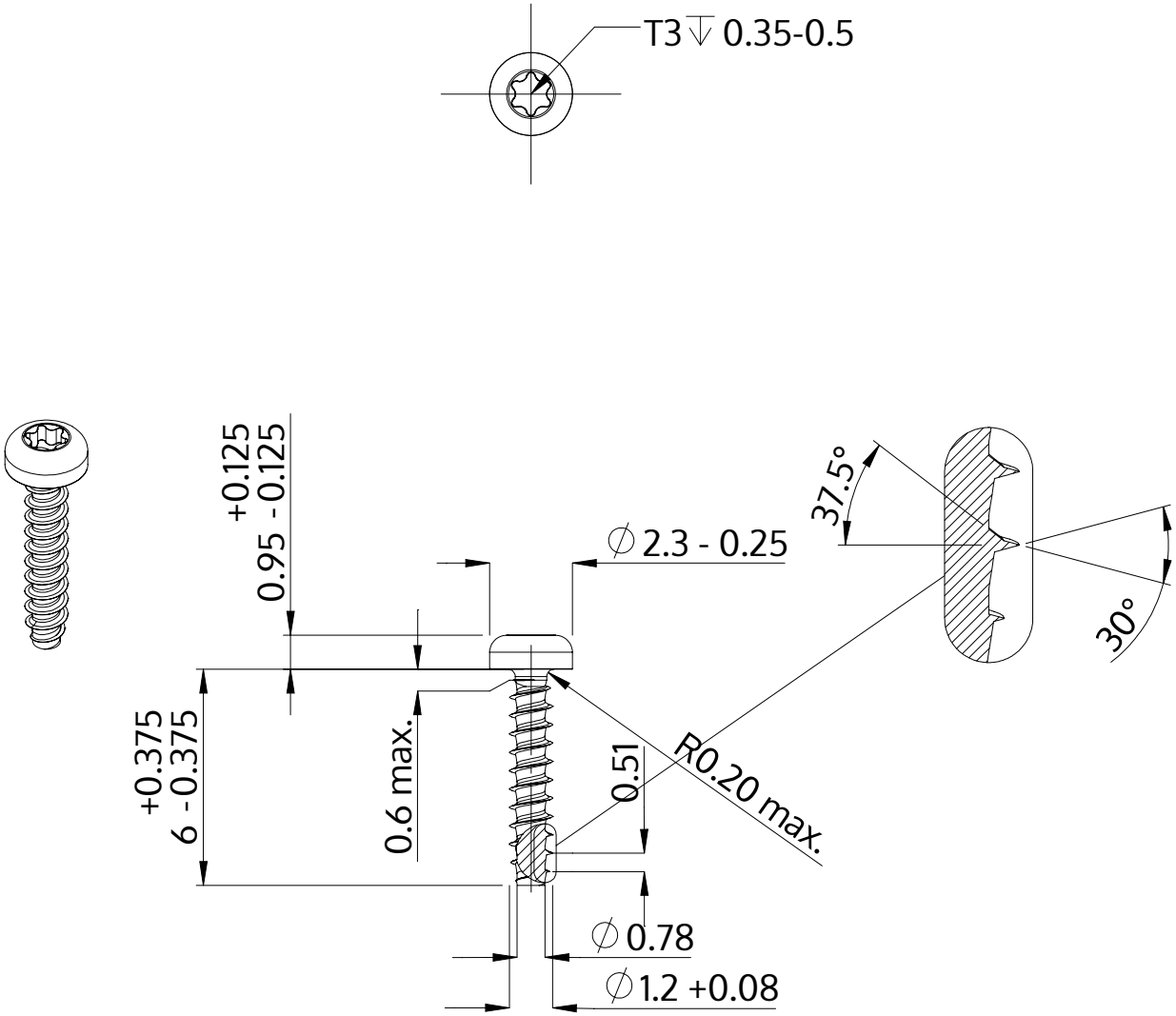

Описание	STP39 1.2x6.0 - T3
Материал	неръждаема стомана A2
Повърхност	гланциран, полиран, пасиваран
Тегло	0.054 kg / 1000 Бройка

SCREWERK	**STP390120060E**	
Метричен дизайн A4	Мащаб None:1	2024-04