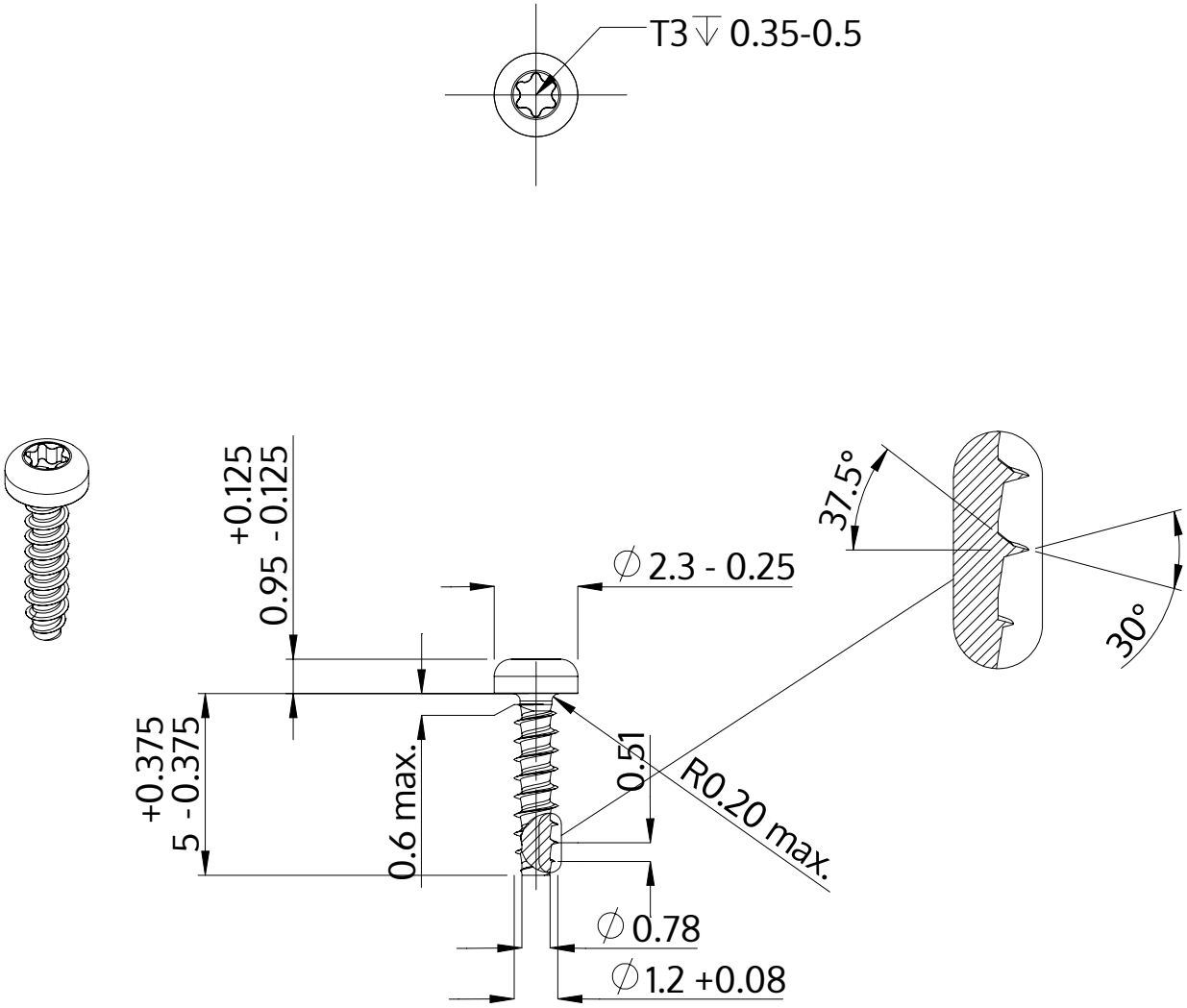

Описание	STP39 1.2x5.0 - T3
Материал	Нержавеющая сталь A2
Поверхность	Светлый отжиг и пассивация
Вес	0.048 kg / 1000 Штука

SCREWERK	**STP390120050E**	
Метрический чертеж A4	Шкала None:1	2024-04