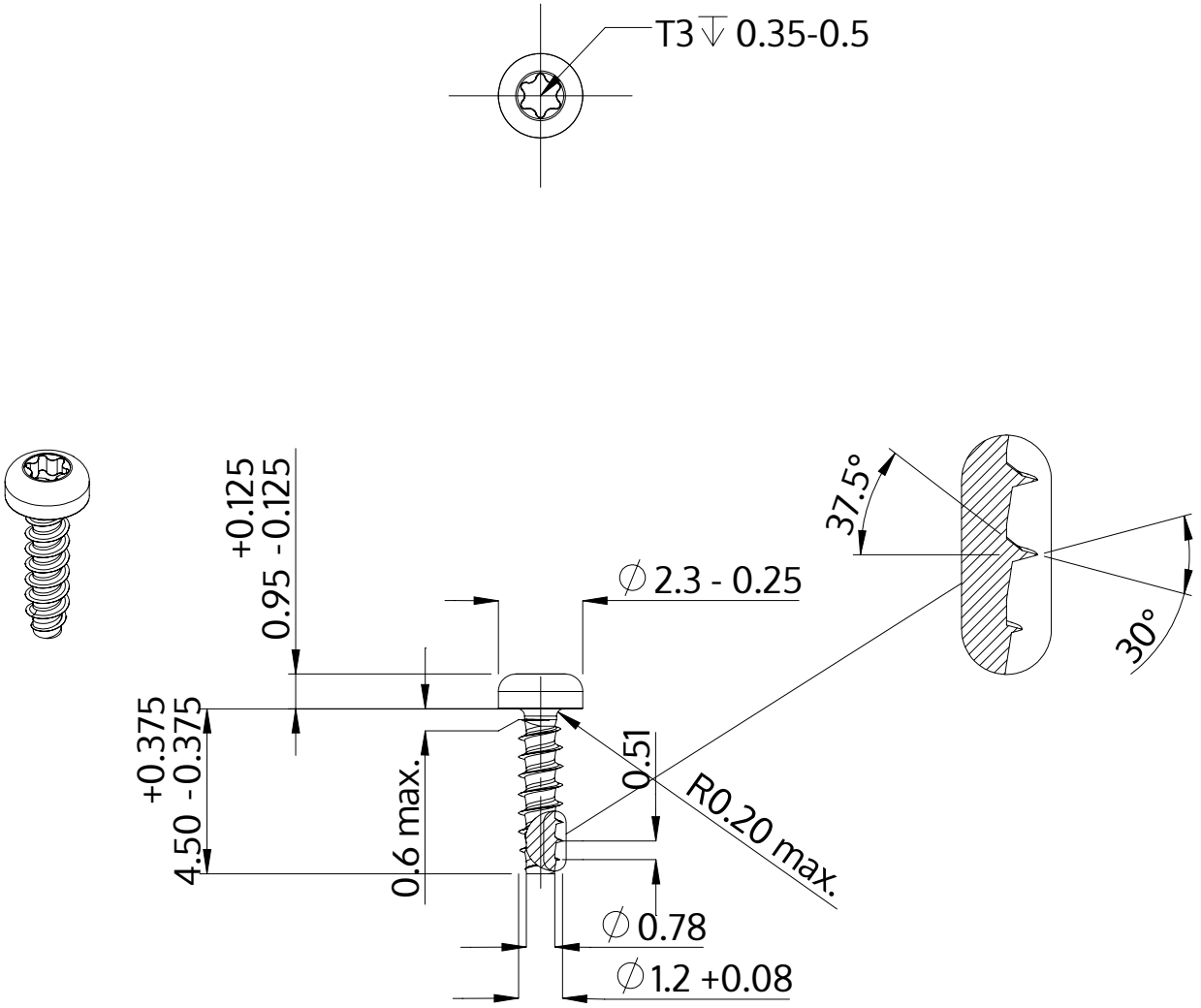

Açıklaması	STP39 1.2x4.5 - T3
Malzeme	Paslanmaz Çelik A2
Kaplama	Parlak, cilalanmış ve pasifleştirilmiştir
Ağırlık	0.046 kg / 1000 Adet

SCREWERK	**STP390120045E**	
Metrik çizim A4	Ölçeklendirme 5:1	2024-10