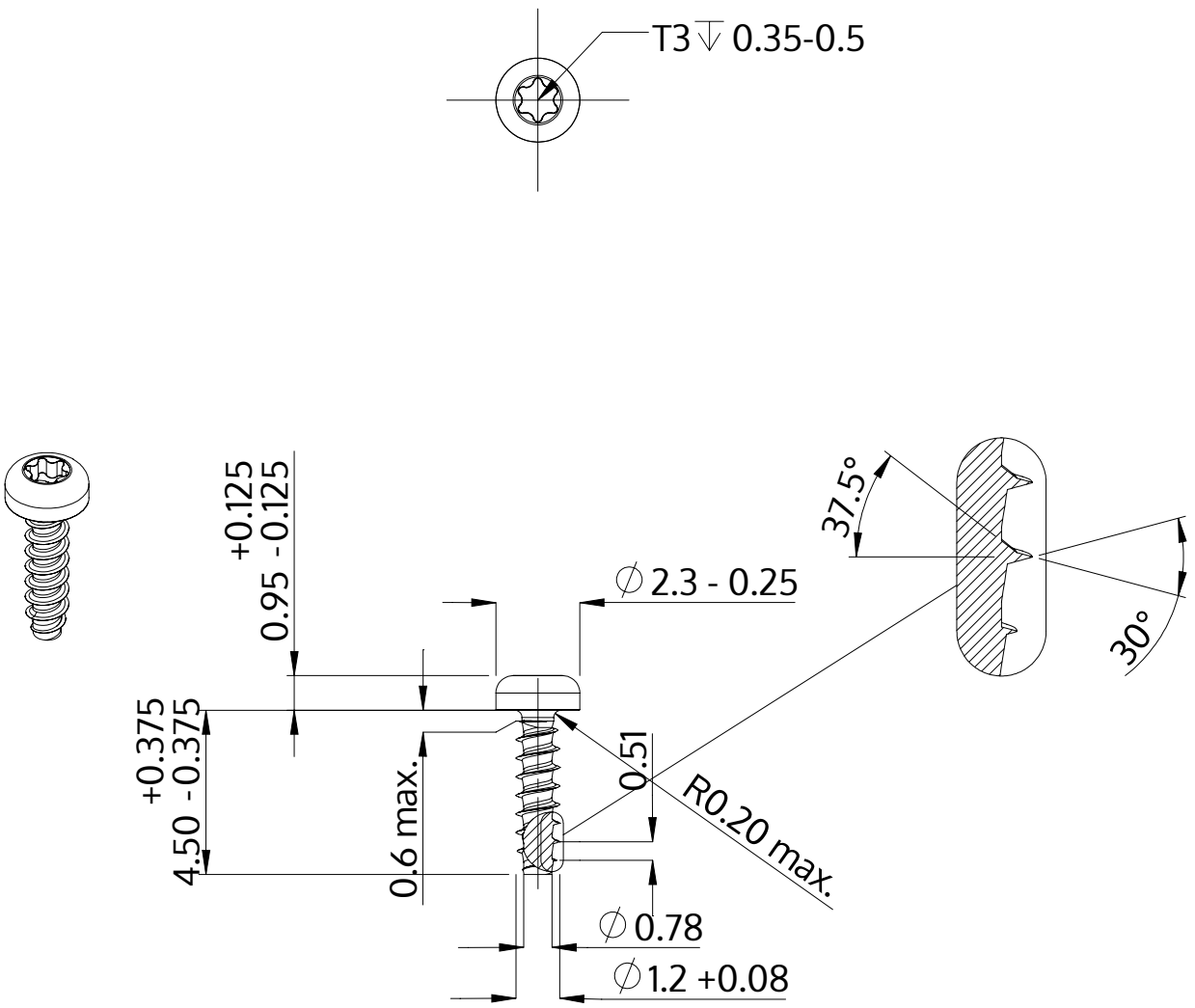

Açıklaması	STP39 1.2x4.5 - T3
Malzeme	Çelik, sertleştirilmiş
Kaplama	ZnNi siyah-pasifleştirilmiştir, temperlenmistir, kaplanmış
Ağırlık	0.046 kg / 1000 Adet

SCREWERK	**STP390120045B**	
Metrik çizim A4	Ölçeklendirme 5:1	2024-10