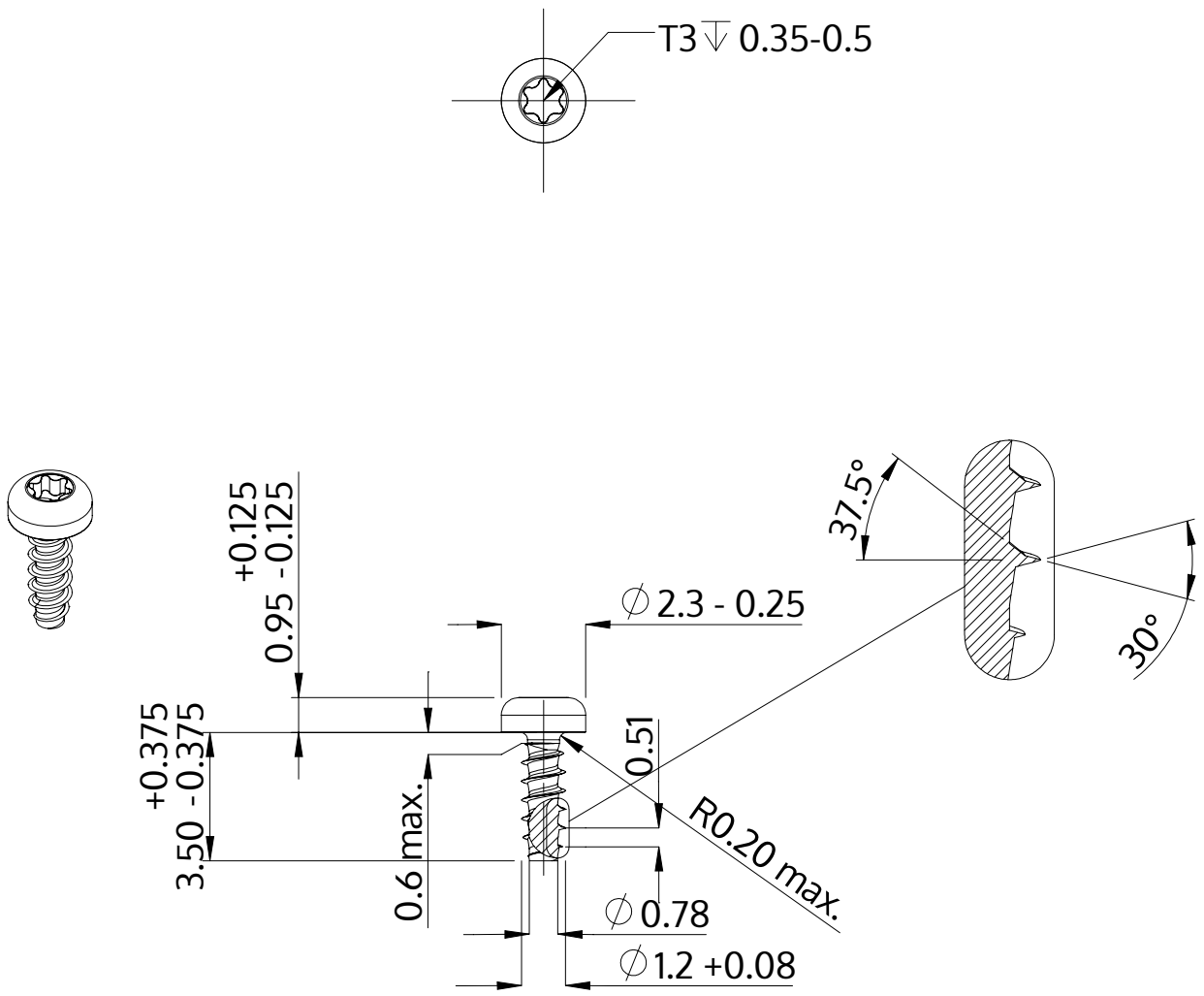

Descripción	STP39 1.2x3.5 - T3
Material	Acero Inoxidable A2
Superficie	Laminado brillante, barnizado y pasivado
Peso	0.040 kg / 1000 Piezas

SCREWERK	**STP390120035E**	
Diseño métrico	Escalada 5:1	2024-10