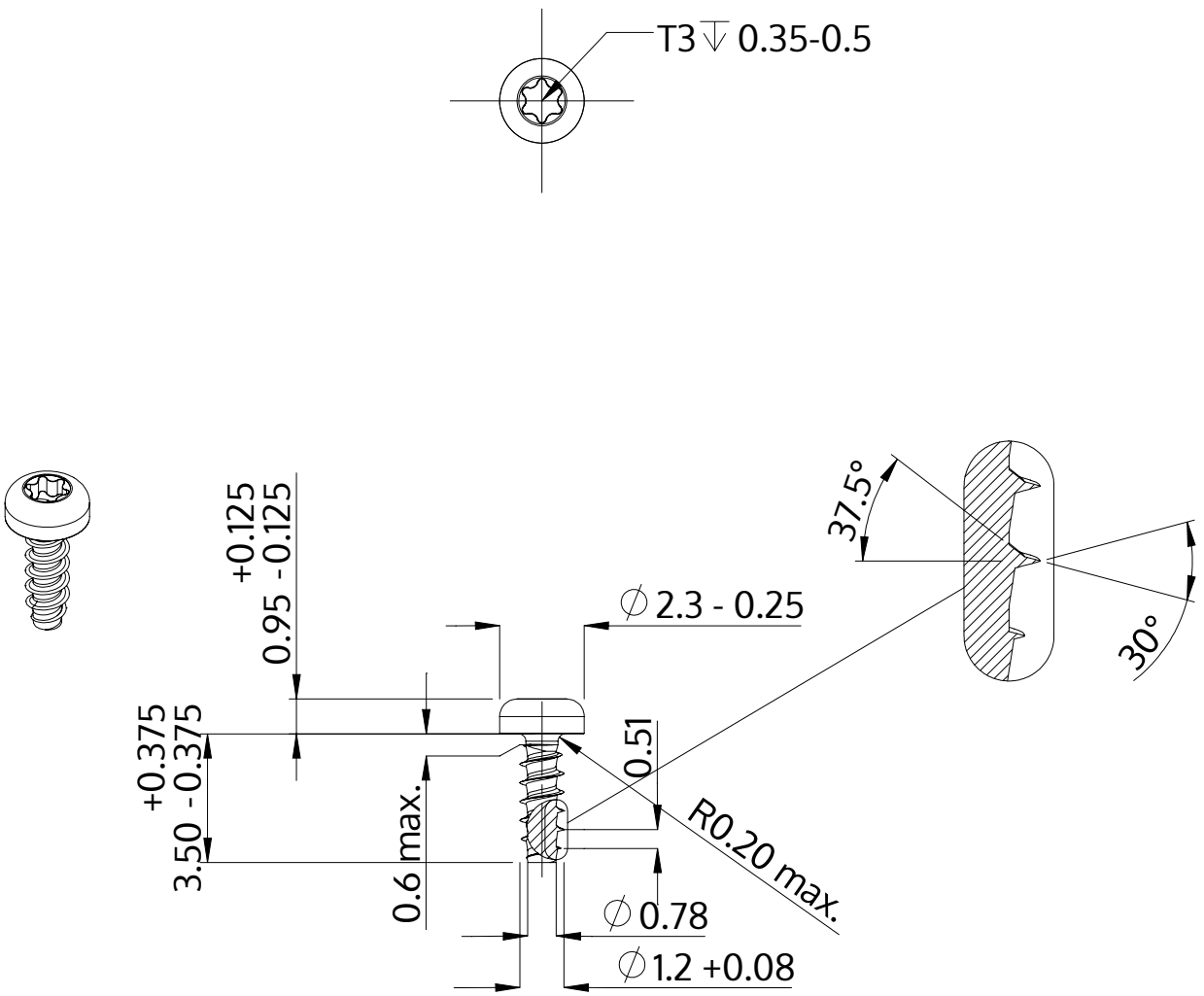

Описание	STP39 1.2x3.5 - T3
Материал	неръждаема стомана A2
Повърхност	гланциран, полиран, пасиваран
Тегло	0.040 kg / 1000 Бройка

SCREWERK	**STP390120035E**	
Метричен дизайн A4	Мащаб 5:1	2024-10