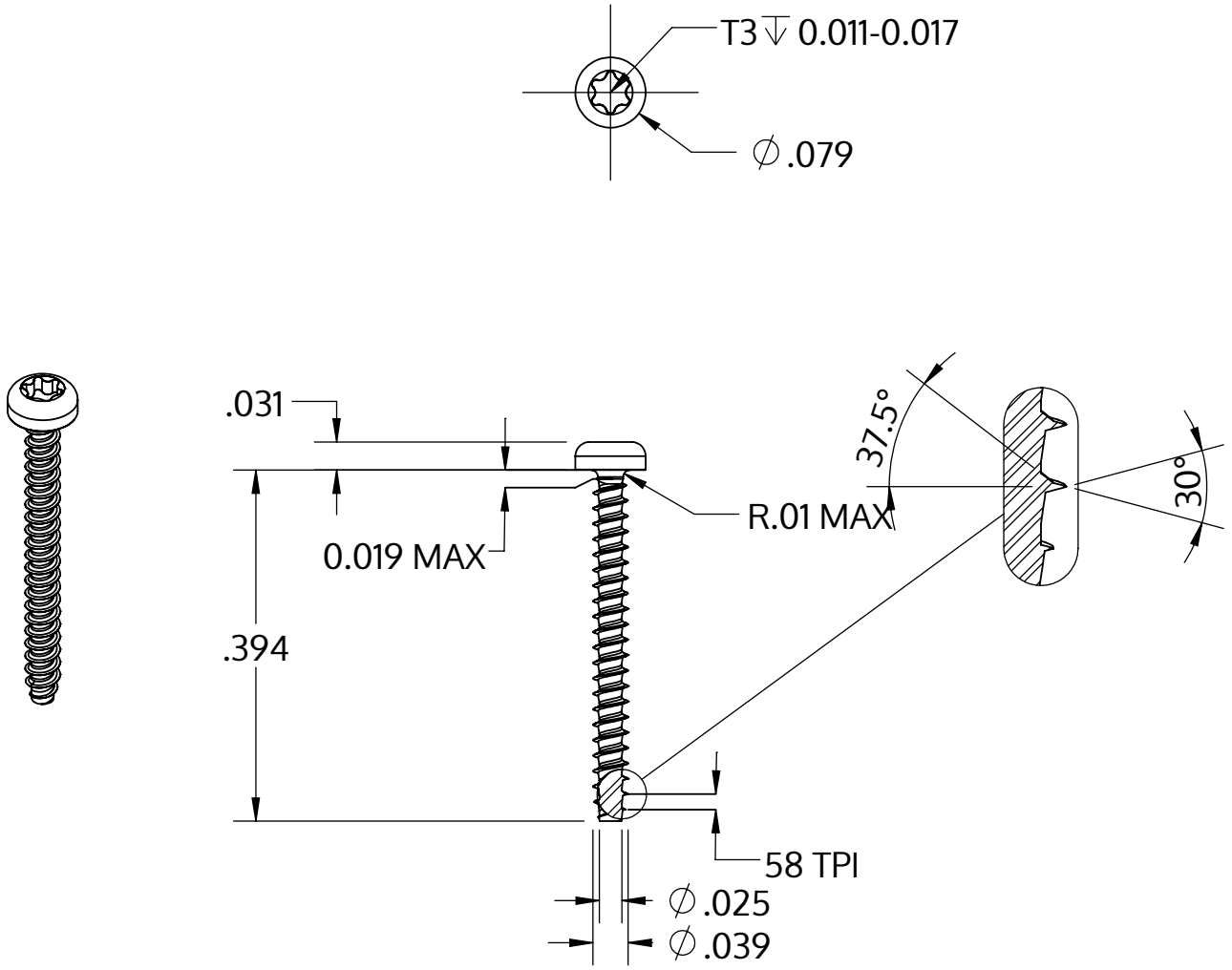

Metric size	M1 x 0.44 mm
US size (converted)	#0.039-58
	Tolerances [inch]
Length	+/- 0.017
Head diameter	+0 / -0.009
Head height	+/- 0.004
Thread diameter	+0.003 / -0

Popis	STP39 1.0x10.0 - T3
Materiál	Temperovaná ocel
Povrch	Pozinkovaná 5-7 µm, temperovaná, modrá, pasivovaná průhledně
Hmotnost	0.051 kg / 1000 Kus

SCREWERK	**STP390100100S**	
_Zoll Zeichnung Größe A	Měřítko 5:1	2024-10