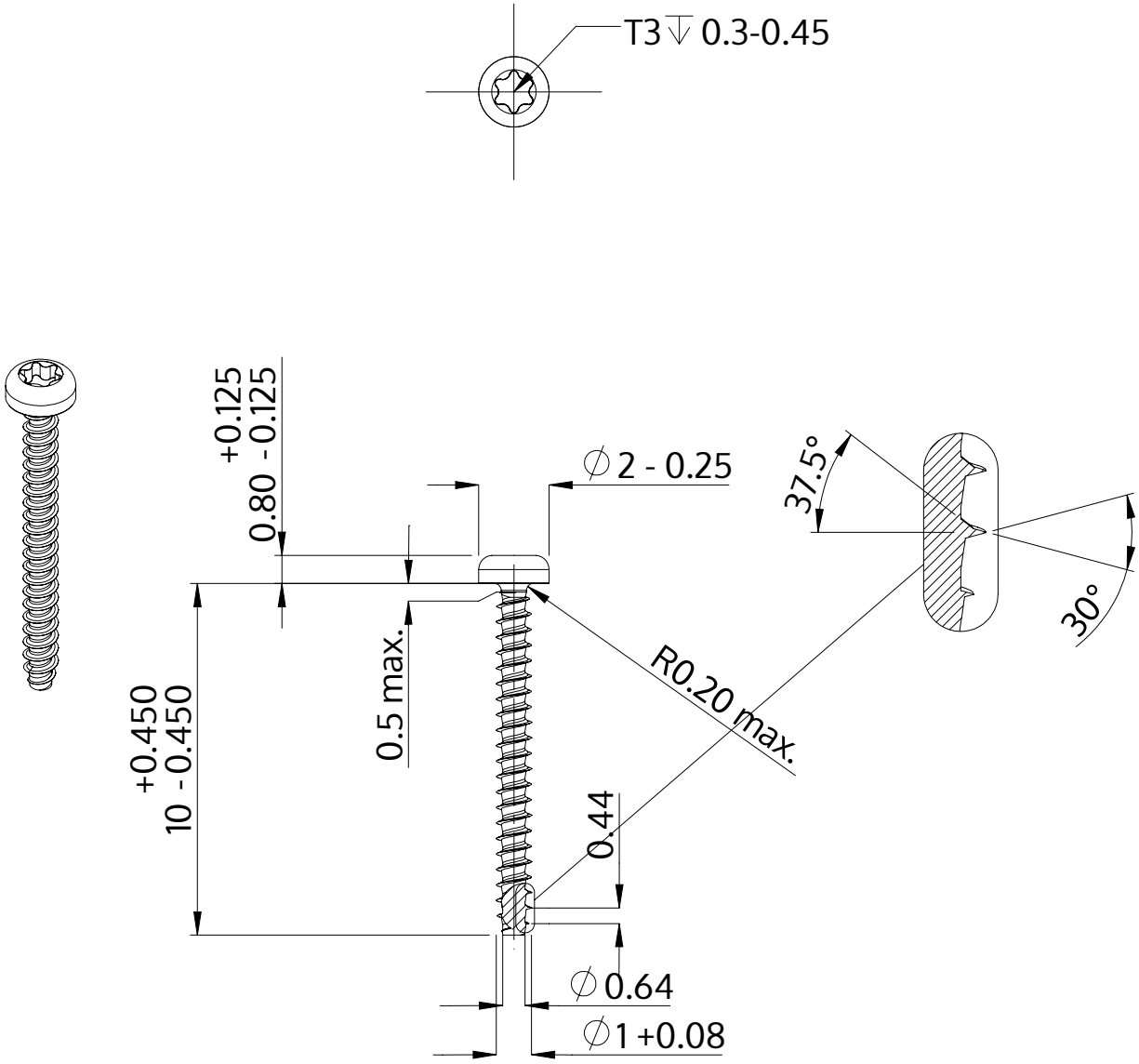

Description	STP39 1.0x10.0 - T3
Matière	Acier,trempé et revenu
Surface	zinguée 5-7 µm,recuit, bleue / passivée avec transparence
Poids	0.051 kg / 1000 Unité

SCREWERK	**STP390100100S**	
Dessin métrique A4	Redimensionner None:1	2024-04