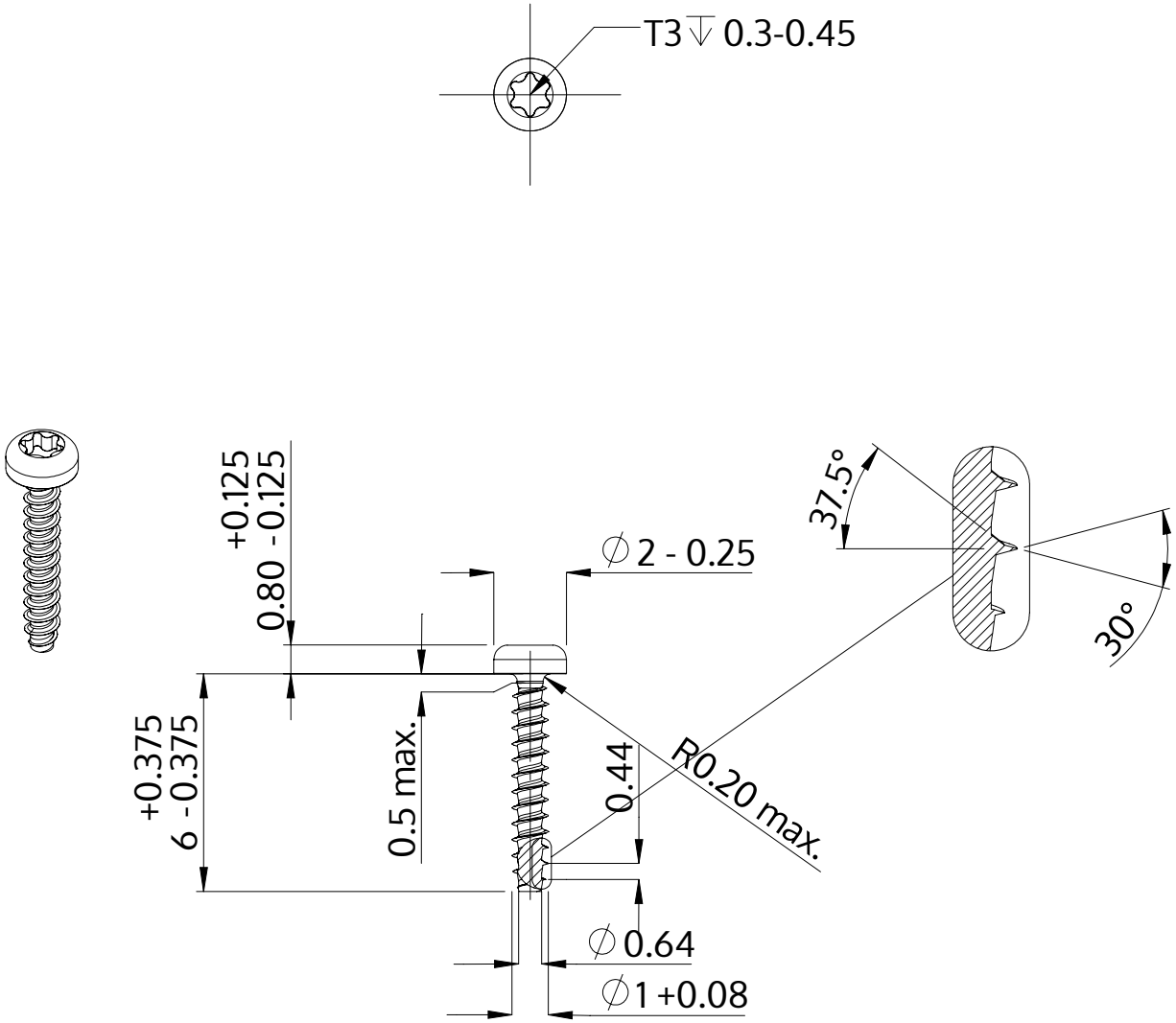

Descrição	STP39 1.0x6.0 - T3
Material	aço, endurecido
Superfície	zincado 5-7 µm, galvanizado, azul / passivado transparente
Peso	0.036 kg / 1000 peças

SCREWERK	**STP390100060S**	
Desenho Métrico A4	Escala 5:1	2024-10