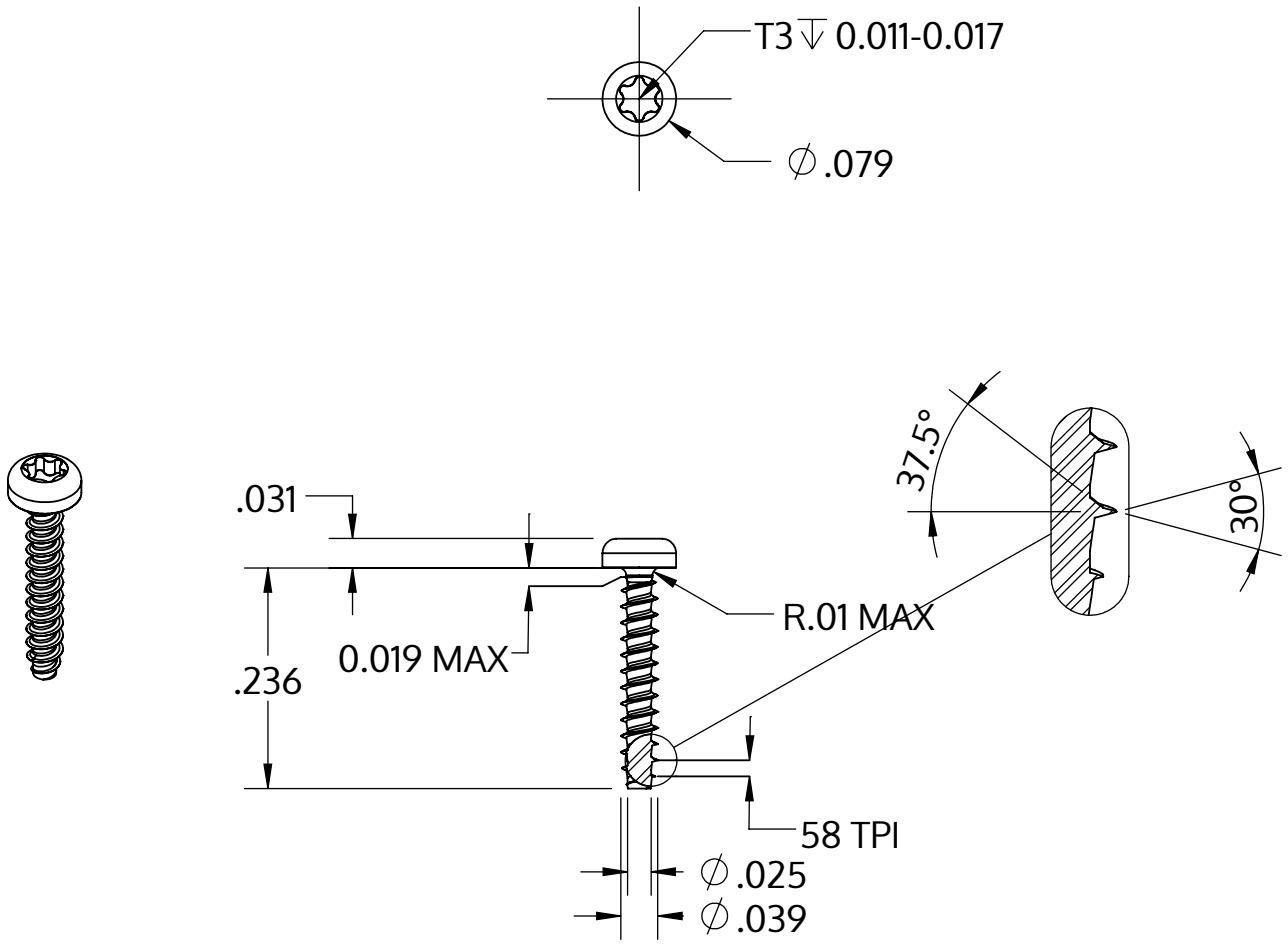

Metric size	M1 x 0.44 mm
US size (converted)	#0.039-58
	Tolerances [inch]
Length	+/- 0.014
Head diameter	+0 / -0.009
Head height	+/- 0.004
Thread diameter	+0.003 / -0

Descrição	STP39 1.0x6.0 - T3
Material	aço, endurecido
Superfície	zincado 5-7 µm, galvanizado, azul / passivado transparente
Peso	0.036 kg / 1000 peças

SCREWERK	**STP390100060S**	
_Zoll Zeichnung Größe A	Escala 5:1	2024-10