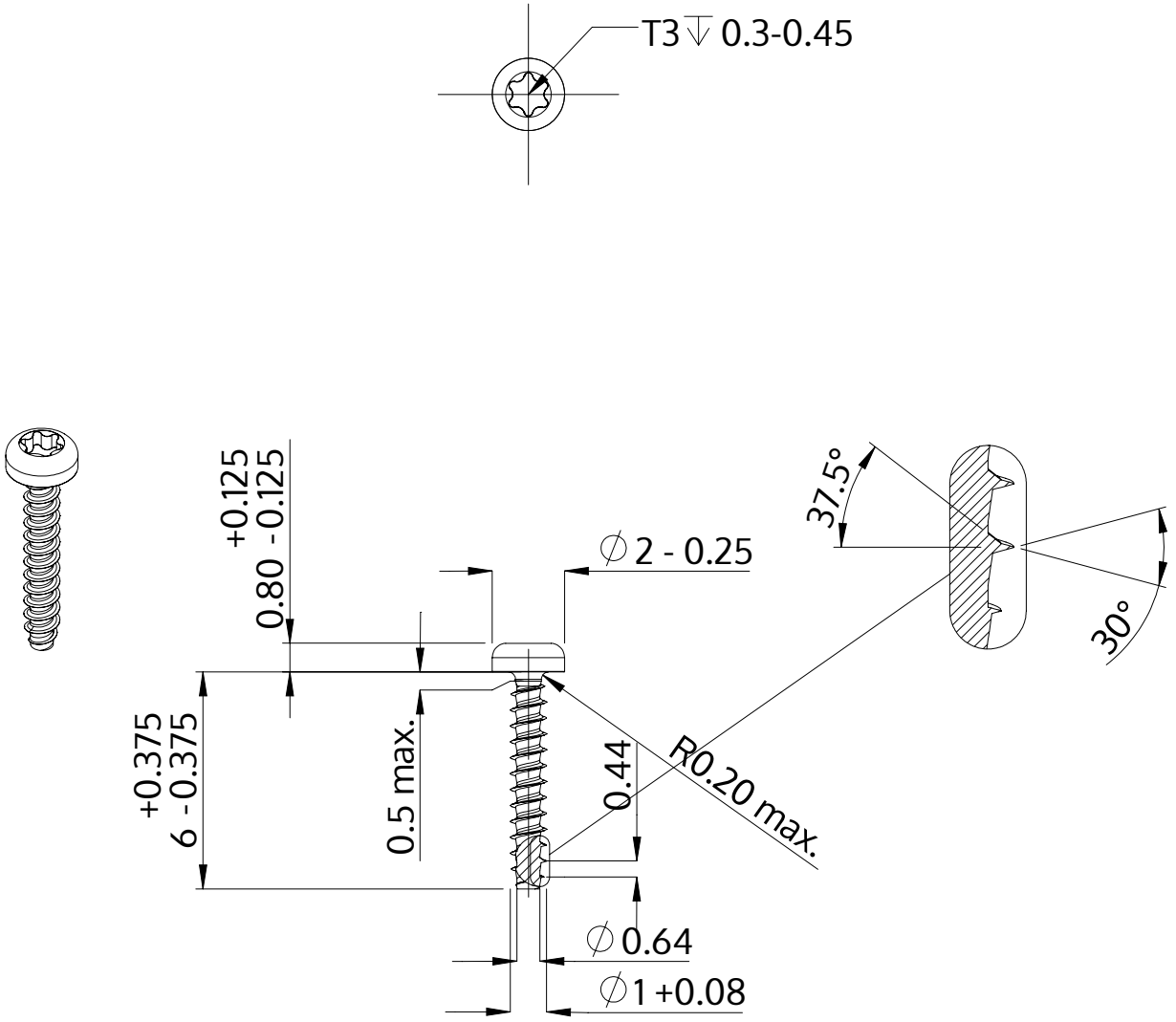

Beschreibung	STP39 1.0x6.0 - T3
Werkstoff	Stahl, vergütet
Oberfläche	verzinkt 5-7 µm, getempert, blau / transparent passiviert
Gewicht	0.036 kg / 1000 Stück

SCREWERK	**STP390100060S**	
Metrische Zeichnung A4	Skalierung 5:1	2024-10