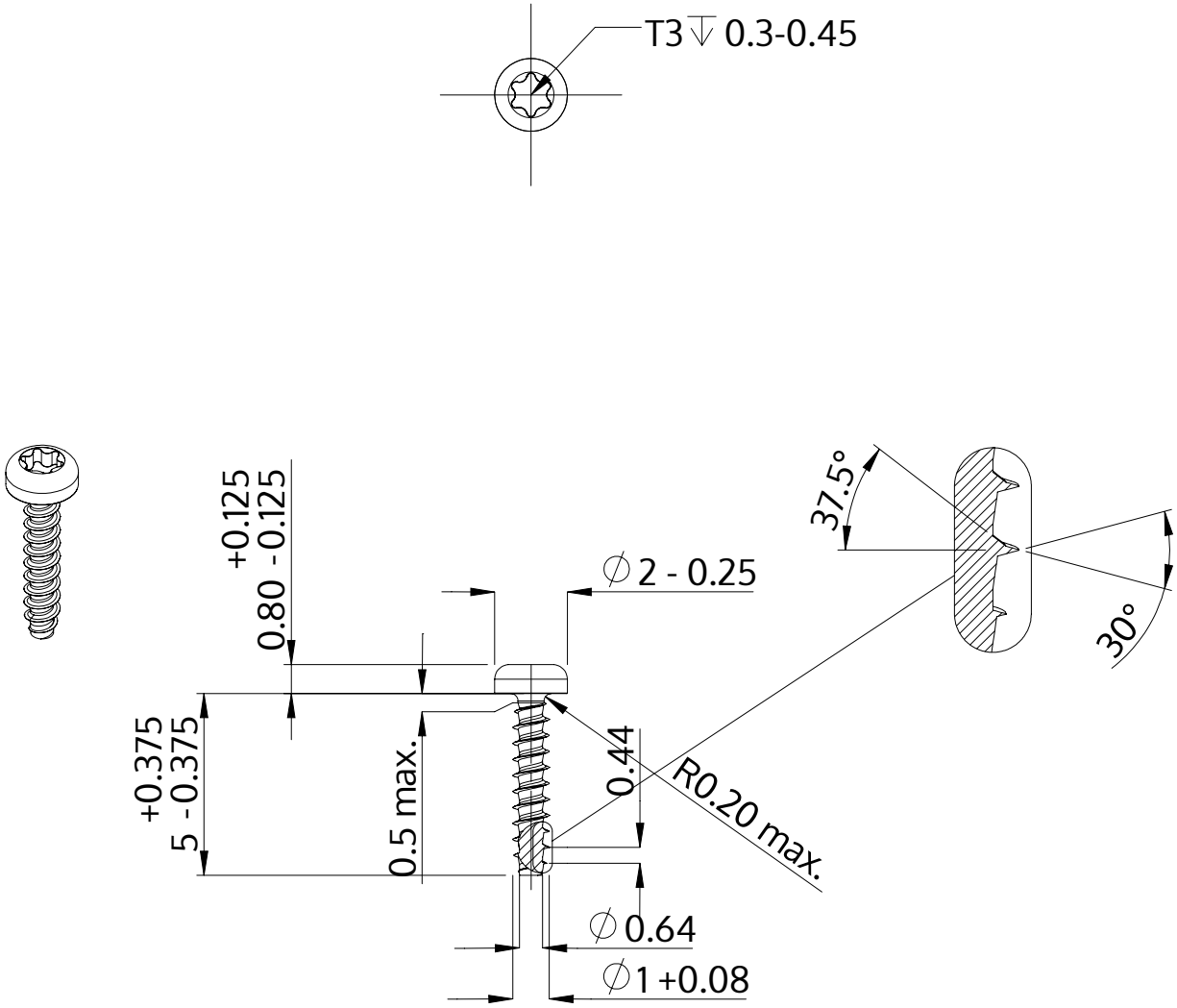

Описание	STP39 1.0x5.0 - T3
Материал	стомана, закалена
Повърхност	Цинково покритие 5-7 µm,топлинна обработка, синьо / прозрачно пасивиране
Тегло	0.032 kg / 1000 Бройка

SCREWERK	**STP390100050S**	
Метричен дизайн A4	Мащаб 5:1	2024-10