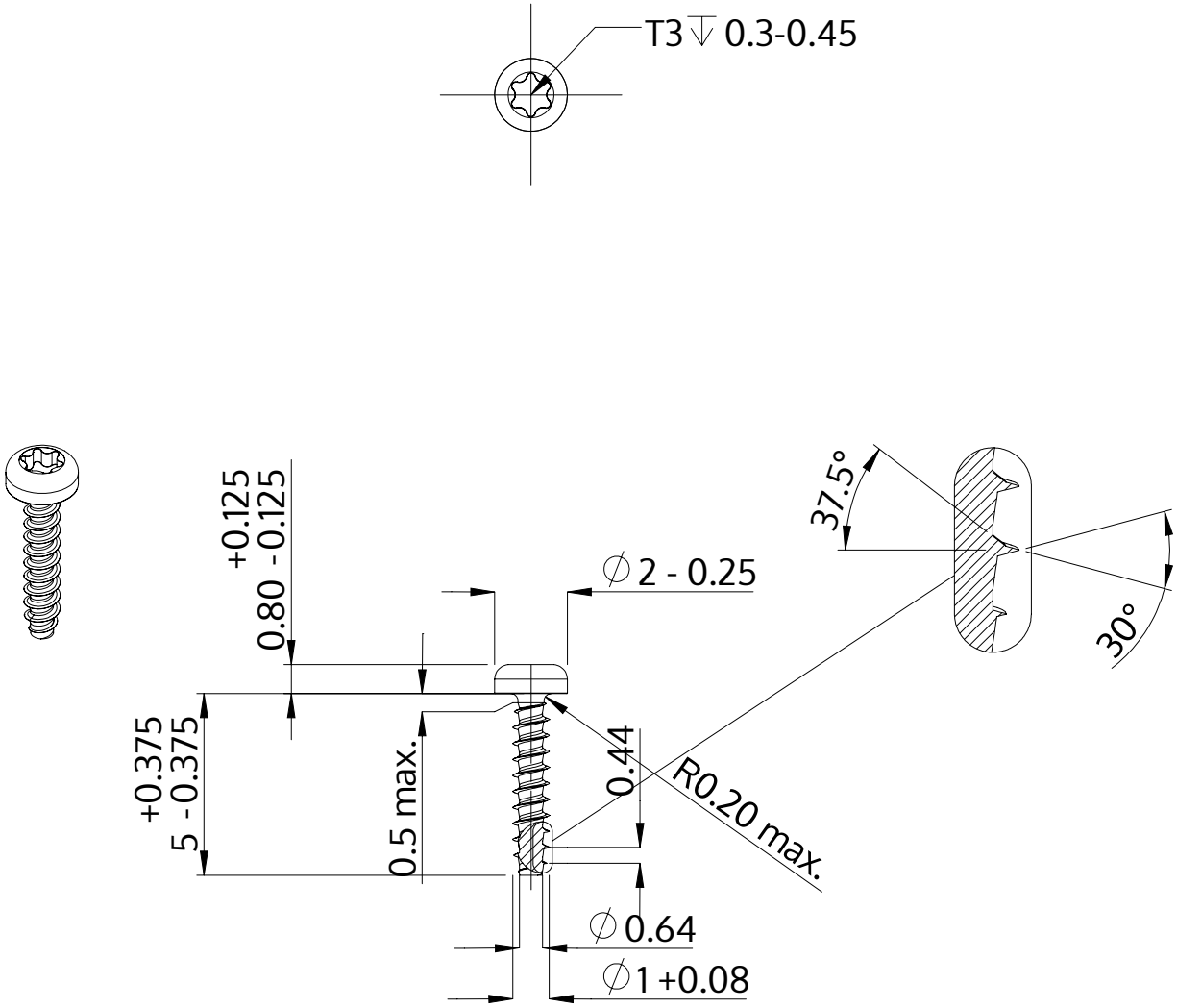

Описание	STP39 1.0x5.0 - T3
Материал	сталь, упрочненная
Поверхность	ZnNi, черная пассивировка+отжиг+масло
Вес	0.032 kg / 1000 Штука

SCREWERK	**STP390100050B**	
Метрический чертеж A4	Шкала 5:1	2024-10