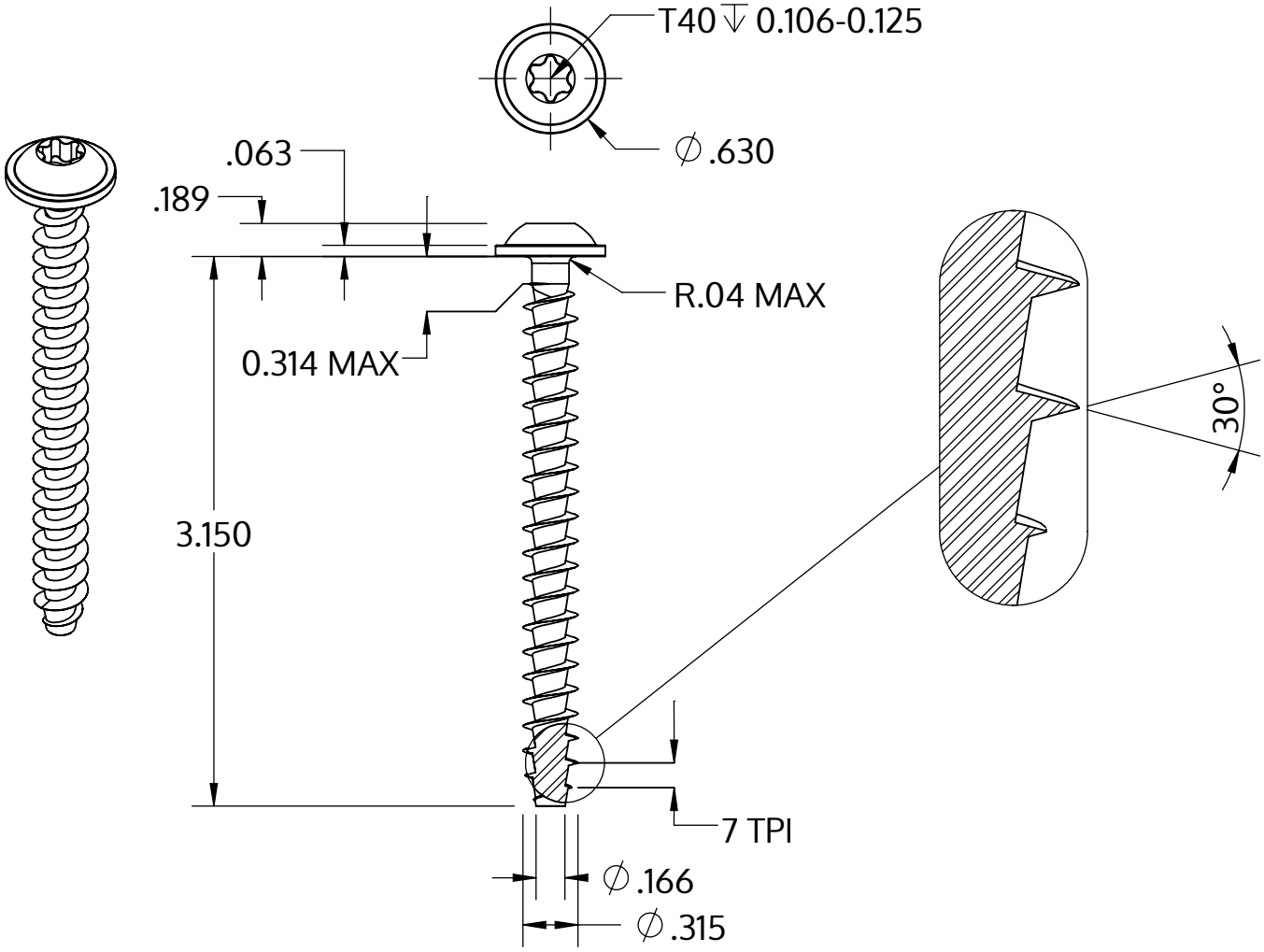

Metric size	M8 x 3.59 mm
US size (converted)	#0.314-7
	Tolerances [inch]
Length	+/- 0.037
Head diameter	+0 / -0.027
Head height	+/- 0.005
Thread diameter	+0.008 / -0

Beschrijving	STP38A 8.0x80.0 - T40
Materiaal	veredeld staal
Oppervlak	verzinkt 5-7 µm, getempert, blauw / transparant gepassiveerd
Gewicht	18.411 kg / 1000 stuk

SCREWERK	**STP38A0800800S**	
_Zoll Zeichnung Größe A	Schaal 1:1	2024-10