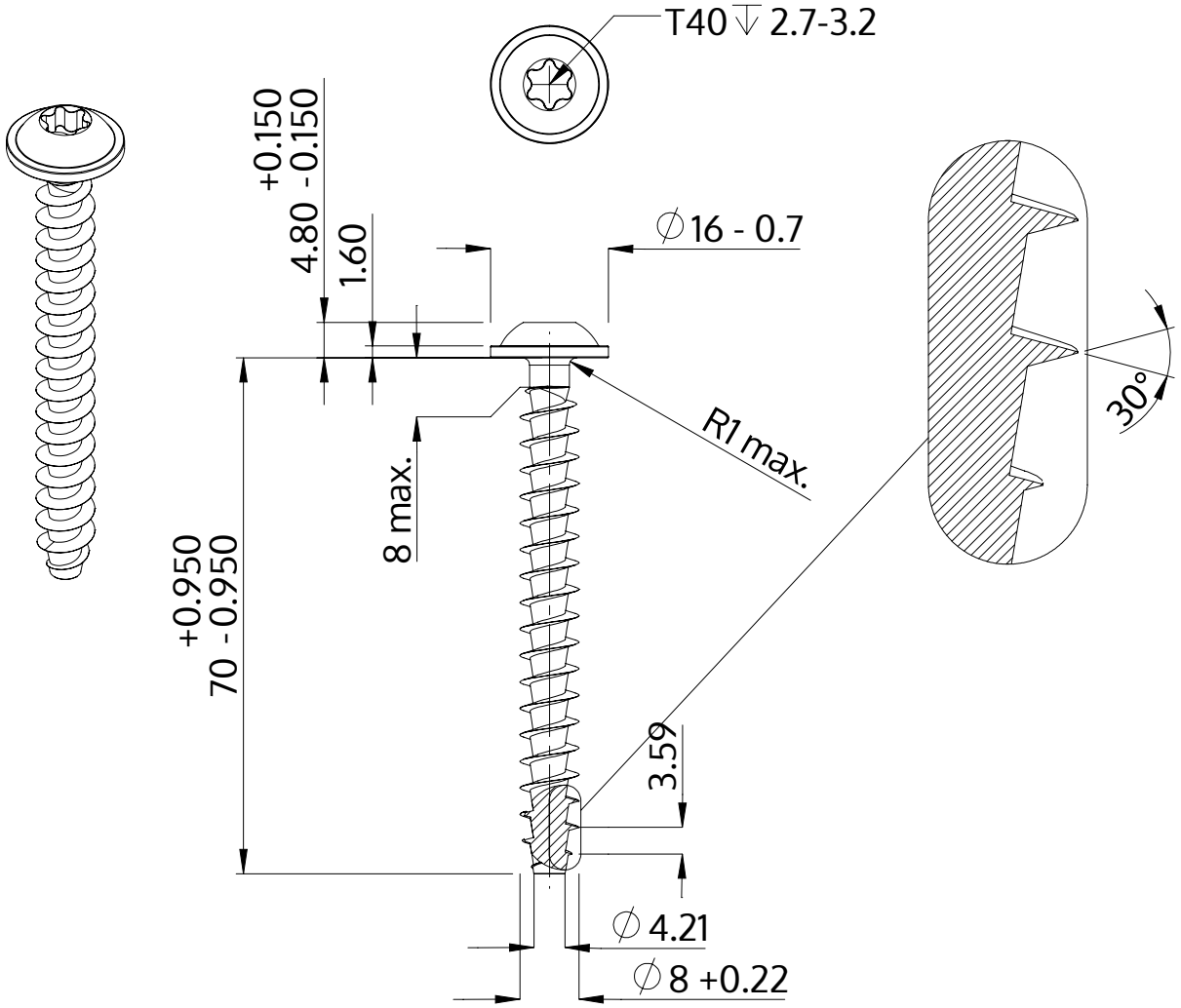

Описание	STP38A 8.0x70.0 - T40
Материал	Нержавеющая сталь A2
Поверхность	Светлый отжиг и пассивация
Вес	16.595 kg / 1000 Штука

SCREWERK	**STP38A0800700E**	
Метрический чертеж A4	Шкала 1:1	2024-10