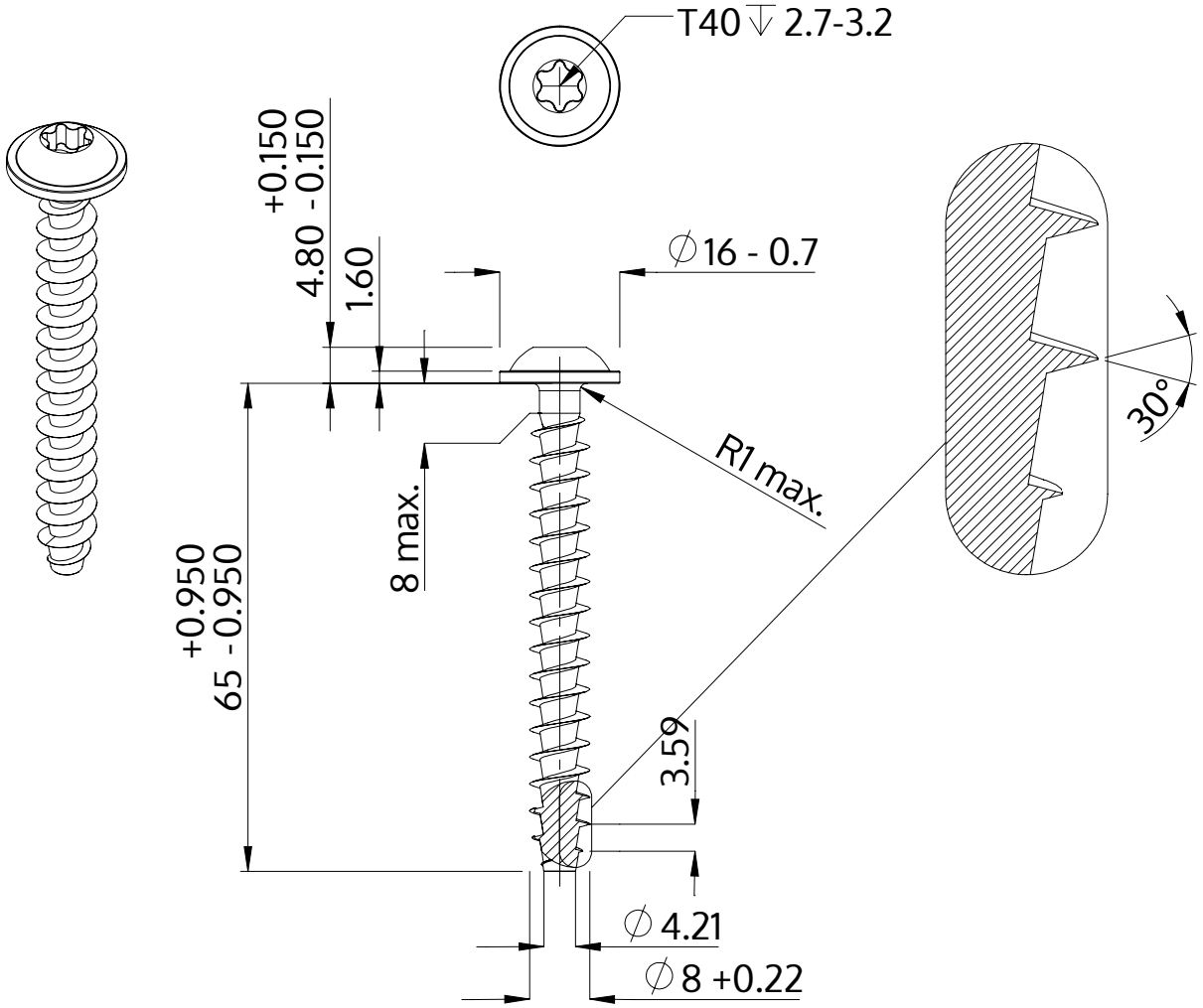

Beskrivning	STP38A 8.0x65.0 - T40
Material	rostfritt stål A2
Yta	blank och passiviserad
Vikt	15.687 kg / 1000 styck

SCREWERK	**STP38A0800650E**	
Metrisk skiss A4	Skala 1:1	2024-10