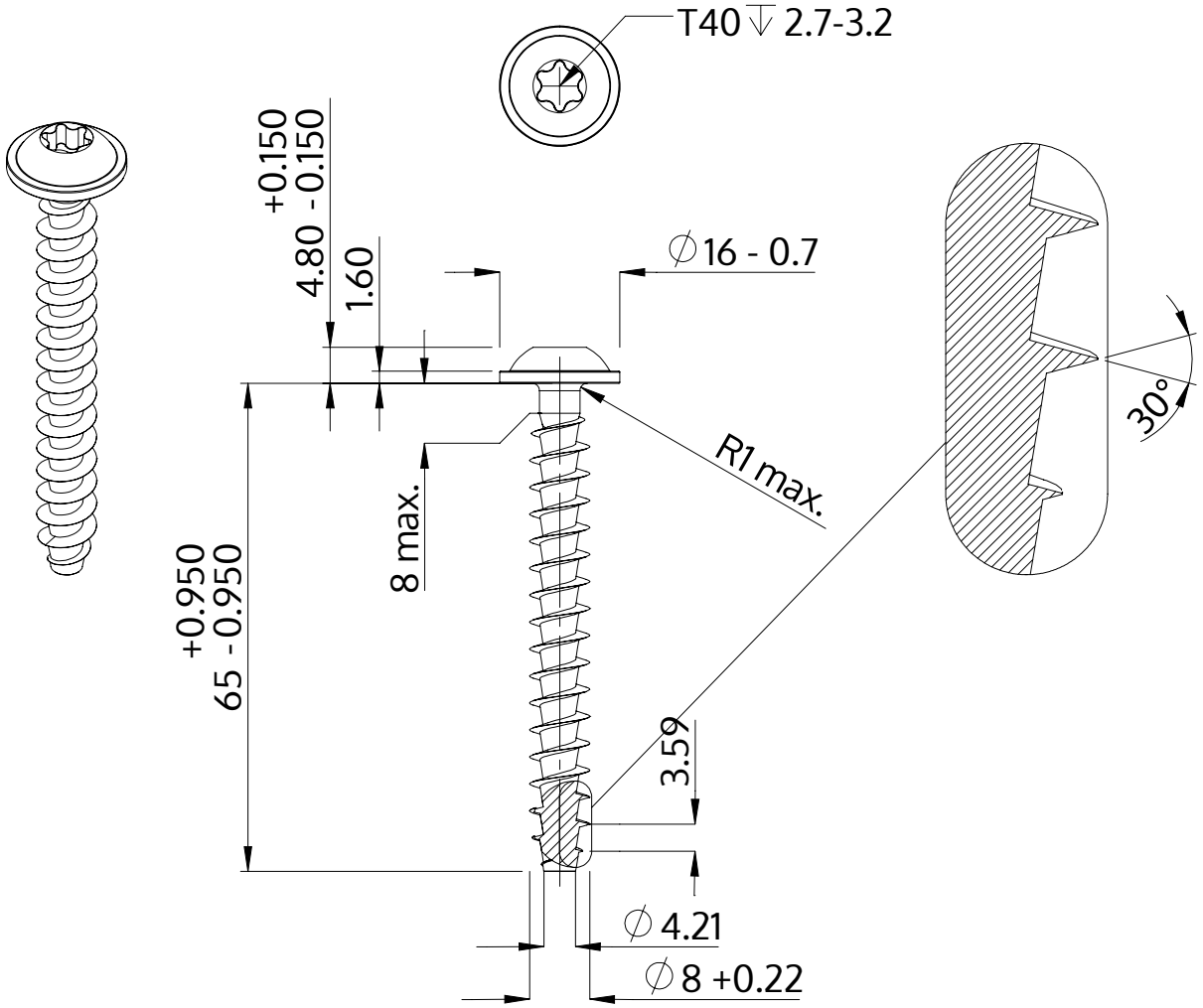

Descripción	STP38A 8.0x65.0 - T40
Material	Acero Inoxidable A2
Superficie	Laminado brillante, barnizado y pasivado
Peso	15.687 kg / 1000 Piezas

SCREWERK	**STP38A0800650E**	
Diseño métrico	Escalada 1:1	2024-10