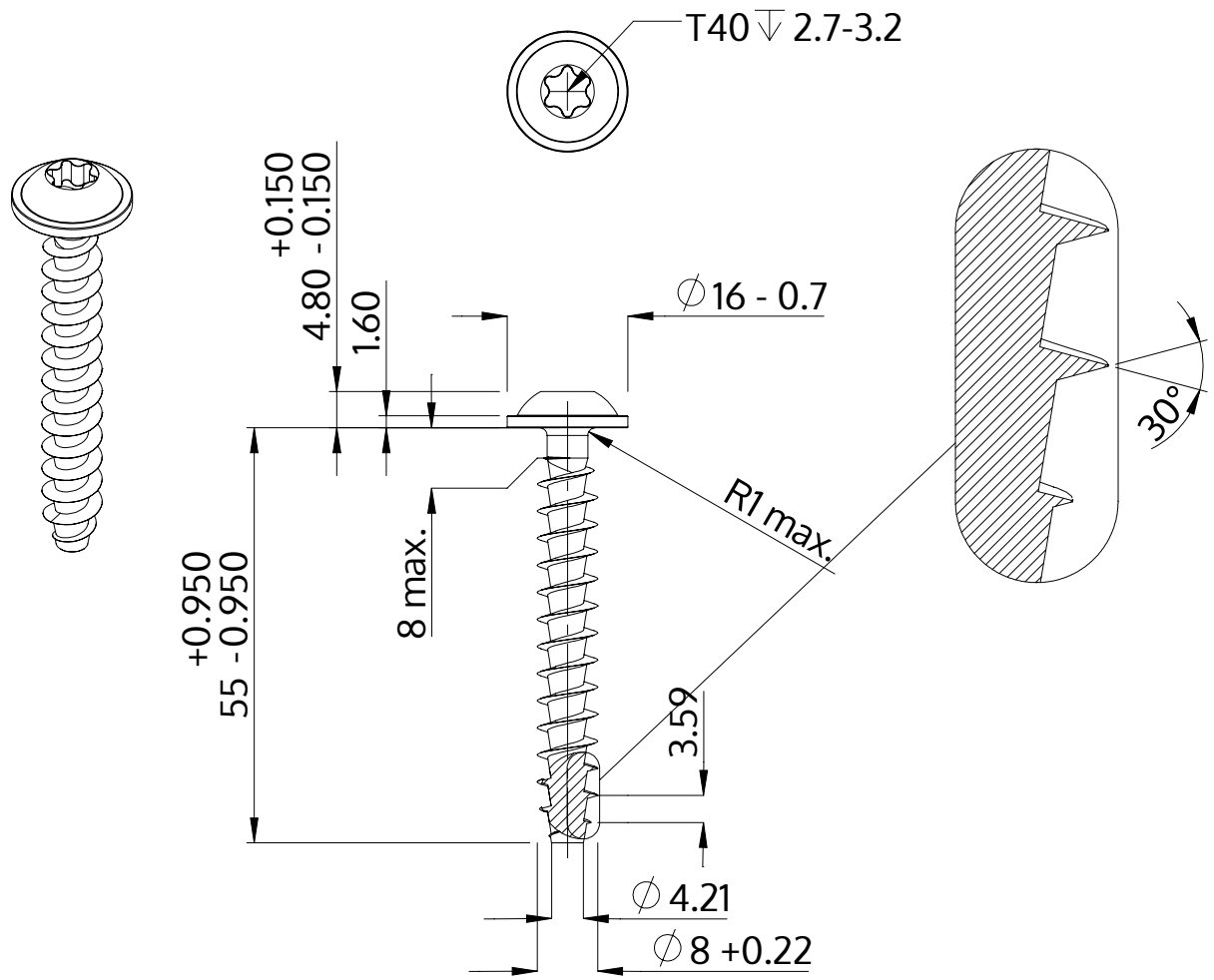

Descrizione	STP38A 8.0x55.0 - T40
Materiale	acciaio inossidabile A2
Superficie	bianco-decapato e passivato
Peso	13.871 kg / 1000 pezzi

SCREWERK	**STP38A0800550E**	
Disegno metrico A4	Scala 1:1	2024-10