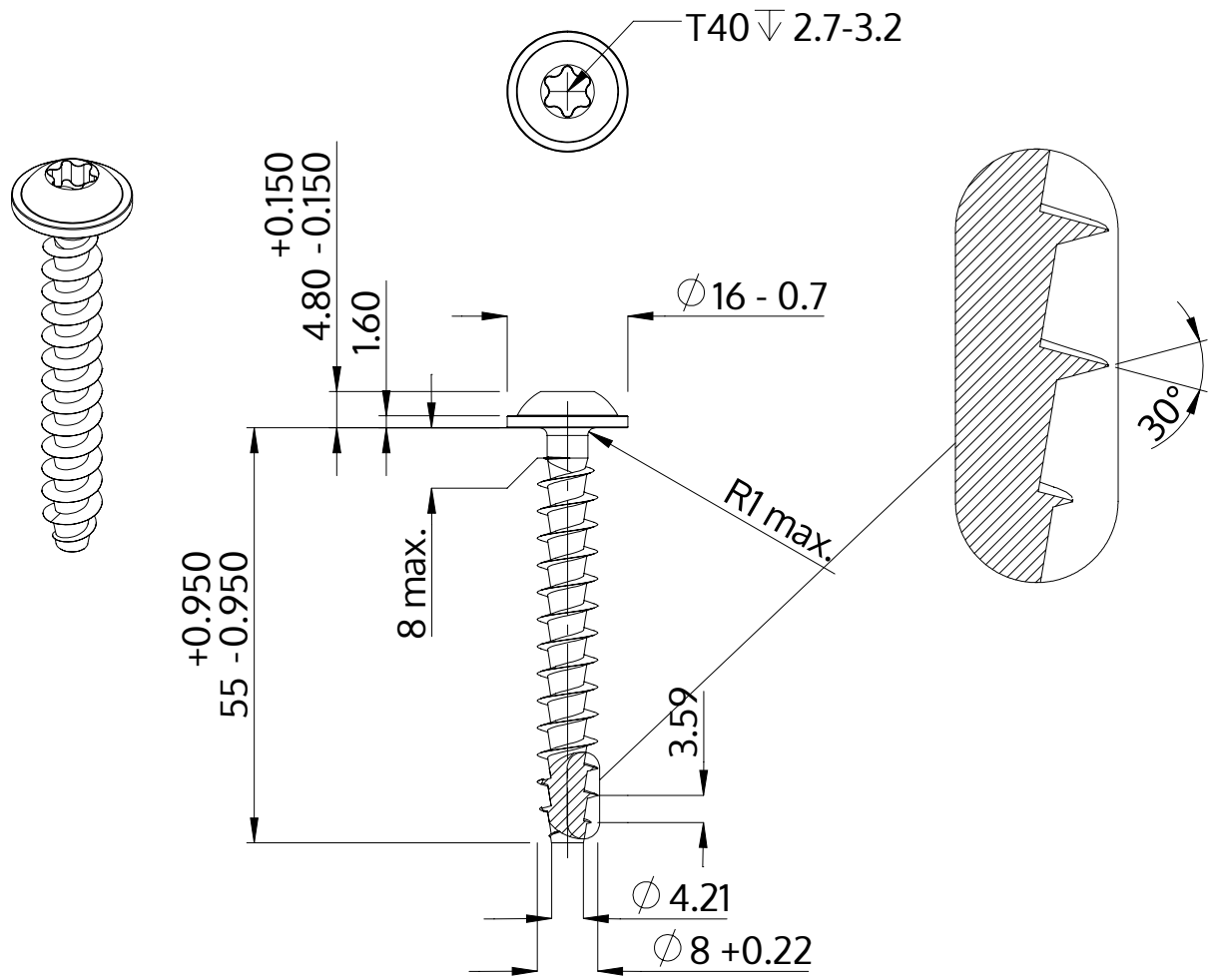

Description	STP38A 8.0x55.0 - T40
Matière	acier inoxydable A2
Surface	brillant décapé et passivé
Poids	13.871 kg / 1000 Unité

SCREWERK	**STP38A0800550E**	
Dessin métrique A4	Redimensionner 1:1	2024-10