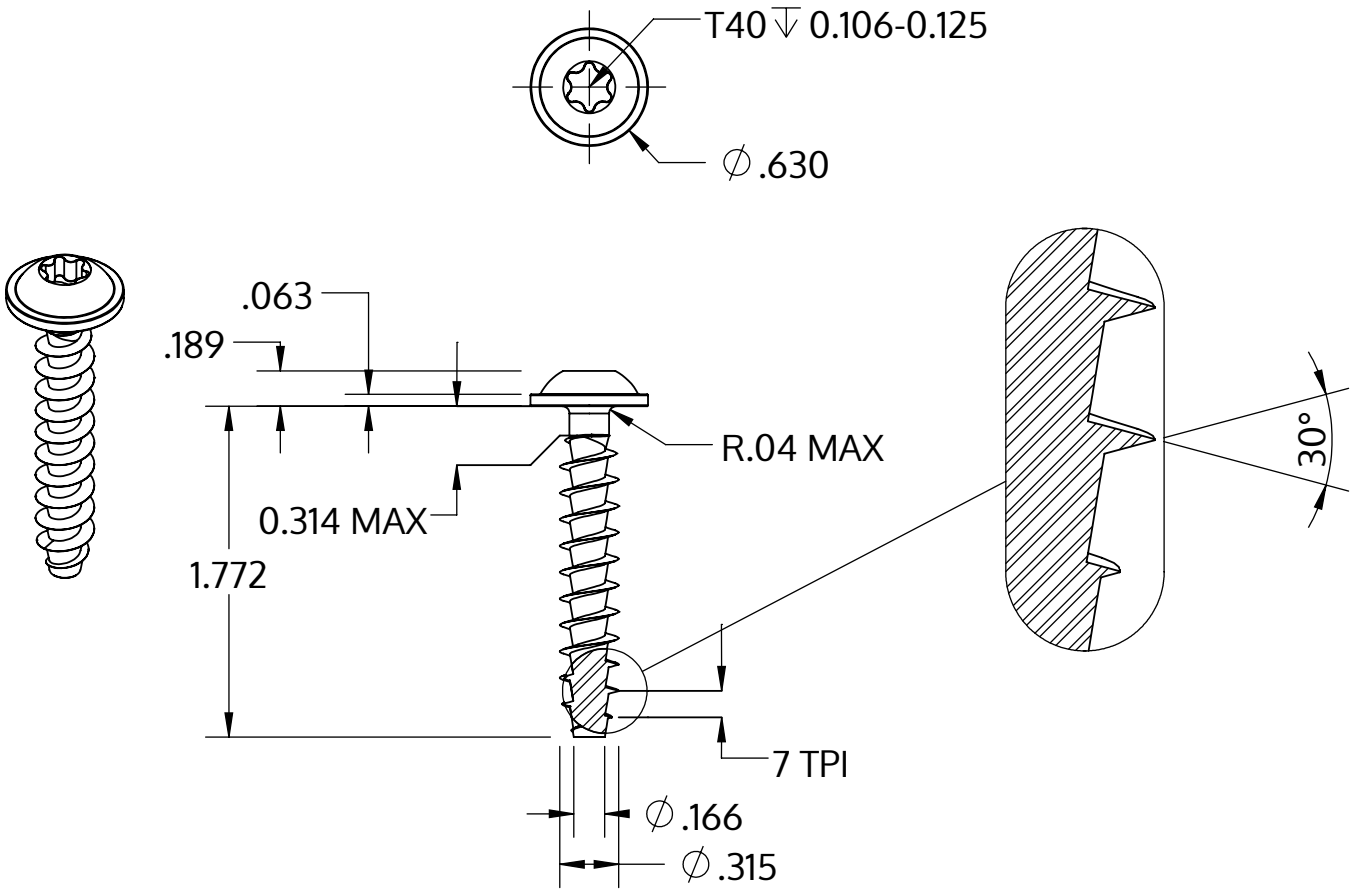

Metric size	M8 x 3.59 mm
US size (converted)	#0.314-7
	Tolerances [inch]
Length	+/- 0.031
Head diameter	+0 / -0.027
Head height	+/- 0.005
Thread diameter	+0.008 / -0

Beskrivelse	STP38A 8.0x45.0 - T40
Materiale	Ædelstål A2
Overflade	blank, bejdset og passiveret
Vægt	12.055 kg / 1000 stykke

SCREWERK	**STP38A0800450E**	
_Zoll Zeichnung Größe A	Skalering 1:1	2024-10