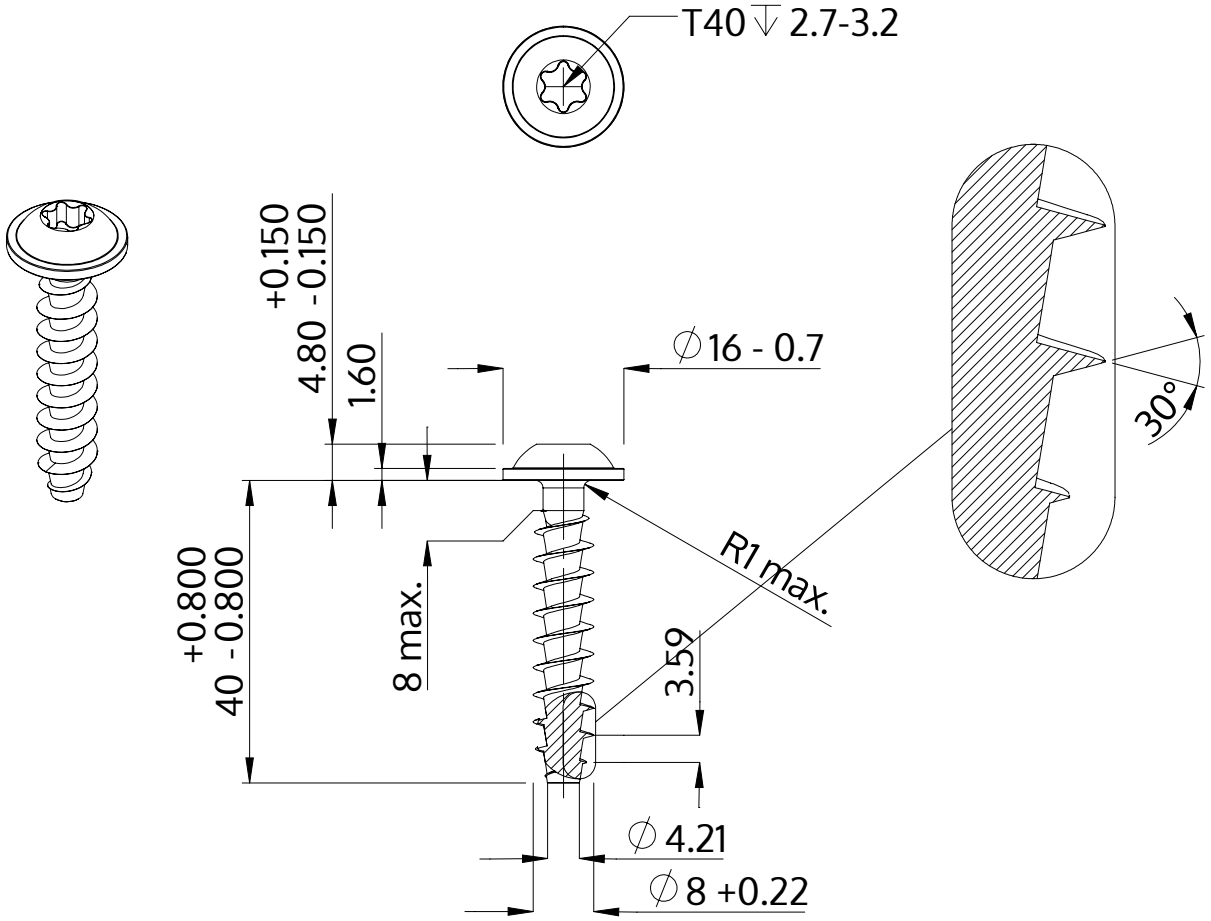

Beskrivning	STP38A 8.0x40.0 - T40
Material	stål, härdat
Yta	förzinkad 5-7 µm, härdad, blå/transparent passiviserad
Vikt	11.147 kg / 1000 styck

SCREWERK	**STP38A0800400S**	
Metrisk skiss A4	Skala 1:1	2024-10