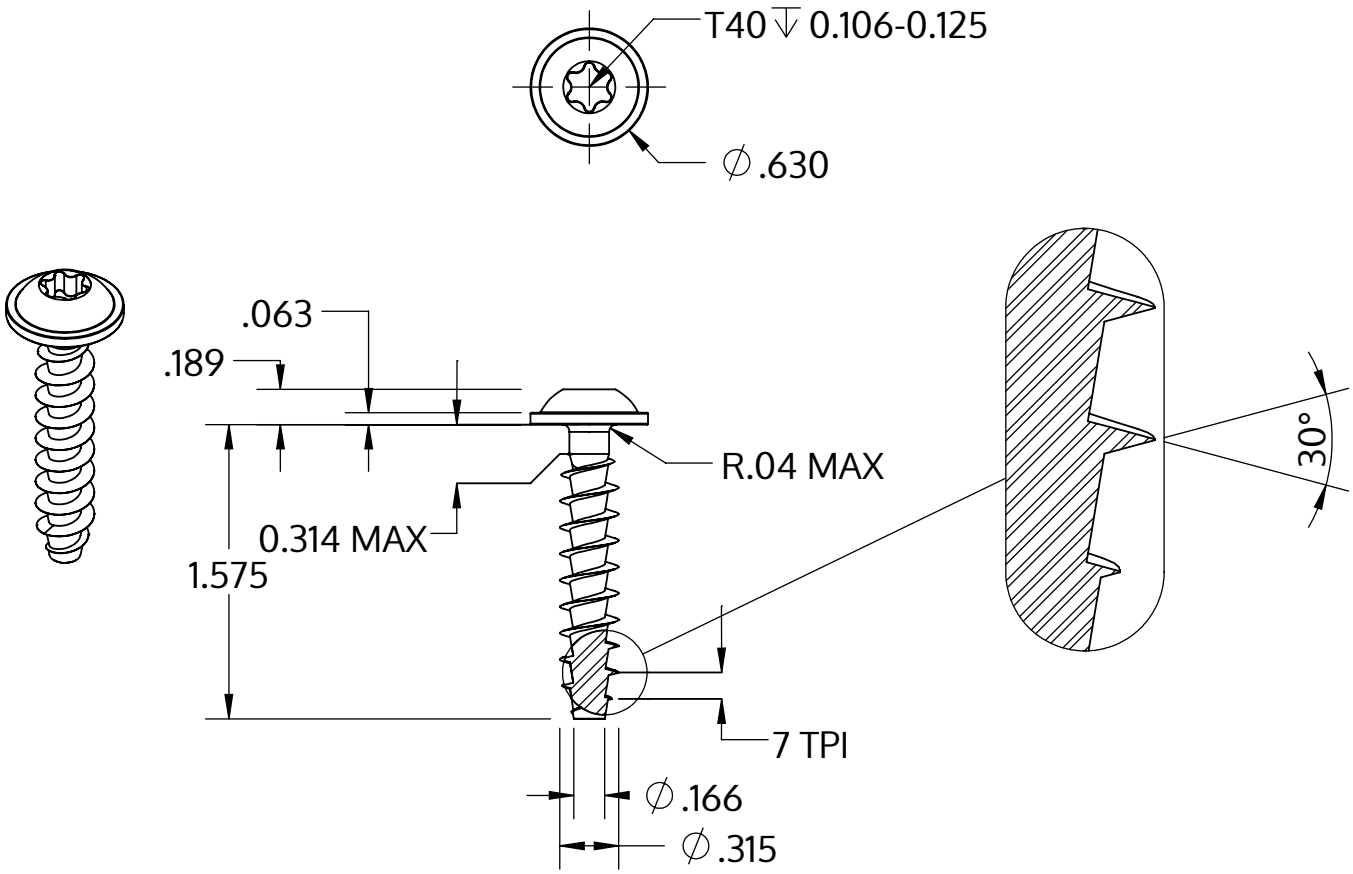

Metric size	M8 x 3.59 mm
US size (converted)	#0.314-7
	Tolerances [inch]
Length	+/- 0.031
Head diameter	+0 / -0.027
Head height	+/- 0.005
Thread diameter	+0.008 / -0

Beskrivning	STP38A 8.0x40.0 - T40
Material	stål, härdat
Yta	förzinkad 5-7 µm, härdad, blå/transparent passiviserad
Vikt	11.147 kg / 1000 styck

SCREWERK	**STP38A0800400S**	
_Zoll Zeichnung Größe A	Skala 1:1	2024-10