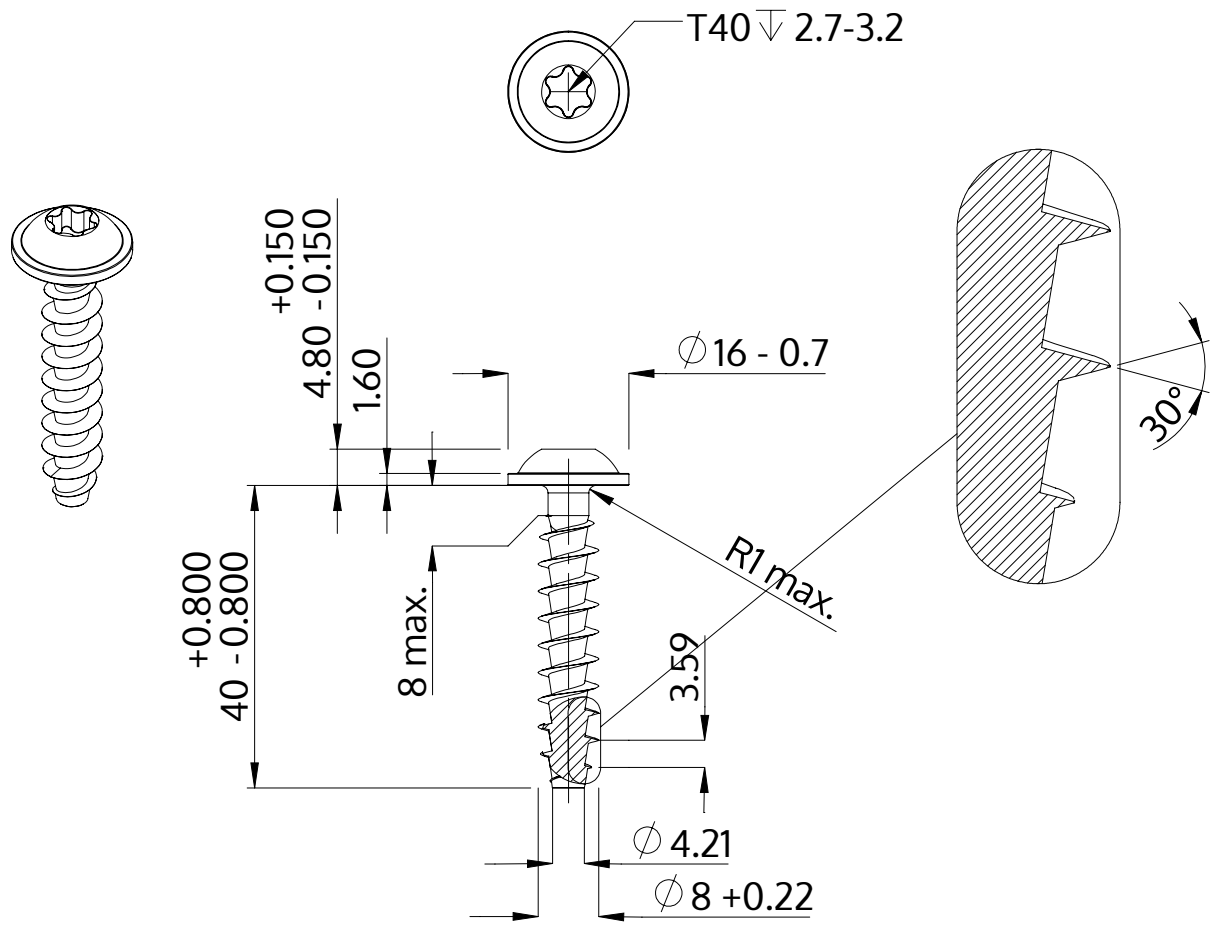

Açıklaması	STP38A 8.0x40.0 - T40
Malzeme	Paslanmaz Çelik A2
Kaplama	Parlak, cilalanmış ve pasifleştirilmiştir
Ağırlık	11.147 kg / 1000 Adet

SCREWERK	**STP38A0800400E**	
Metrik çizim A4	Ölçeklendirme 1:1	2024-10