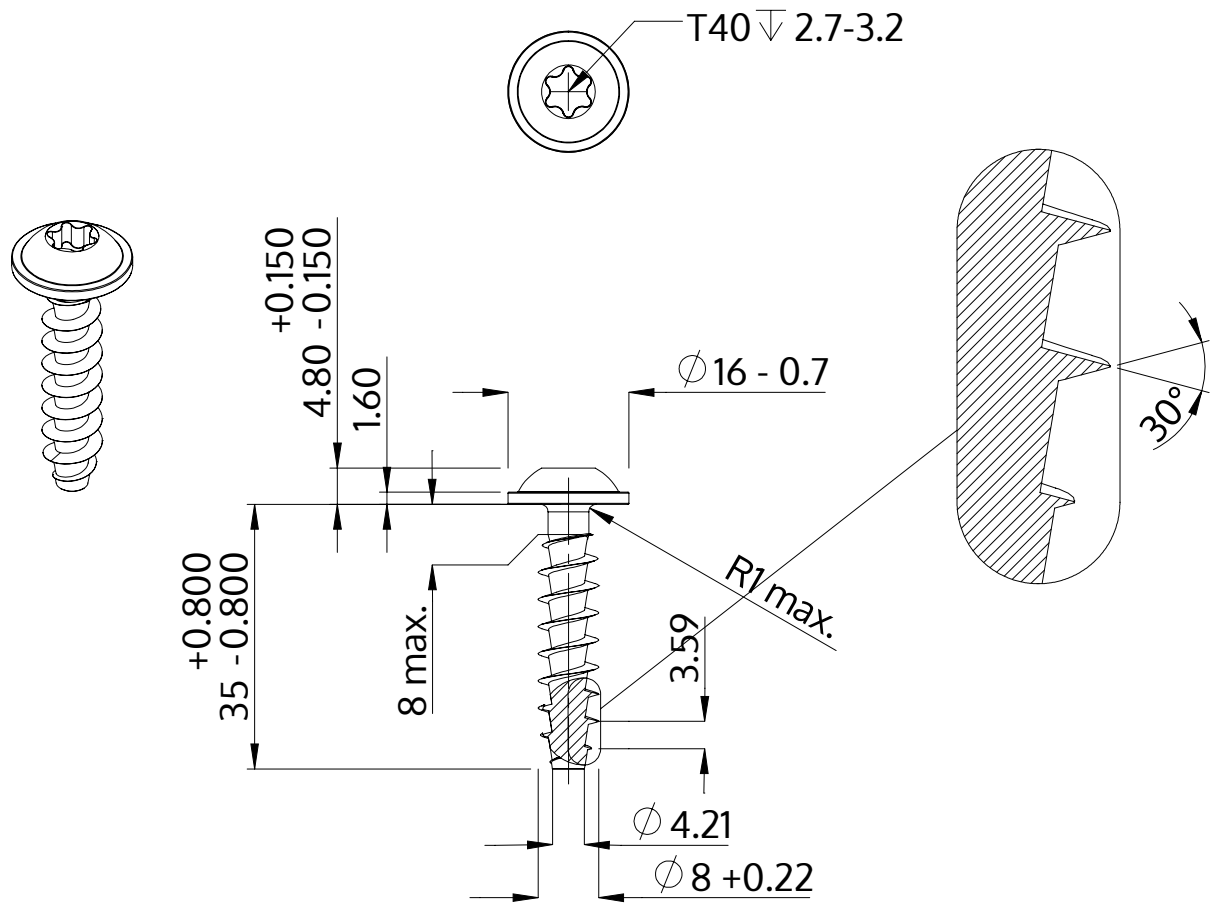

Descrição	STP38A 8.0x35.0 - T40
Material	aço, endurecido
Superfície	zincado 5-7 µm, galvanizado, azul / passivado transparente
Peso	10.240 kg / 1000 peças

SCREWERK	**STP38A0800350S**	
Desenho Métrico A4	Escala None:1	2024-04