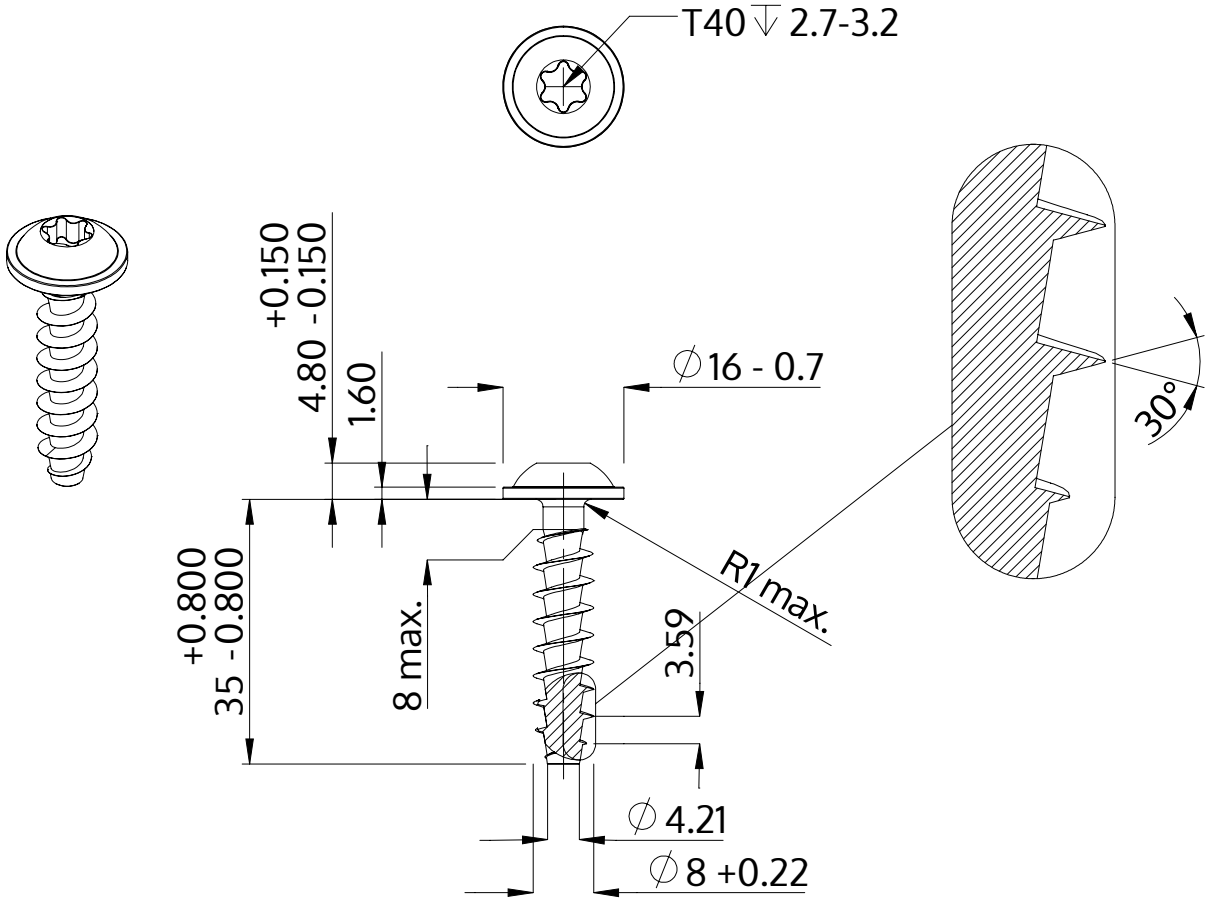

Beschrijving	STP38A 8.0x35.0 - T40
Materiaal	veredeld staal
Oppervlak	verzinkt 5-7 µm, getempert, blauw / transparant gepassiveerd
Gewicht	10.240 kg / 1000 stuk

SCREWERK	**STP38A0800350S**	
Metrische tekening A4	Schaal None:1	2024-04