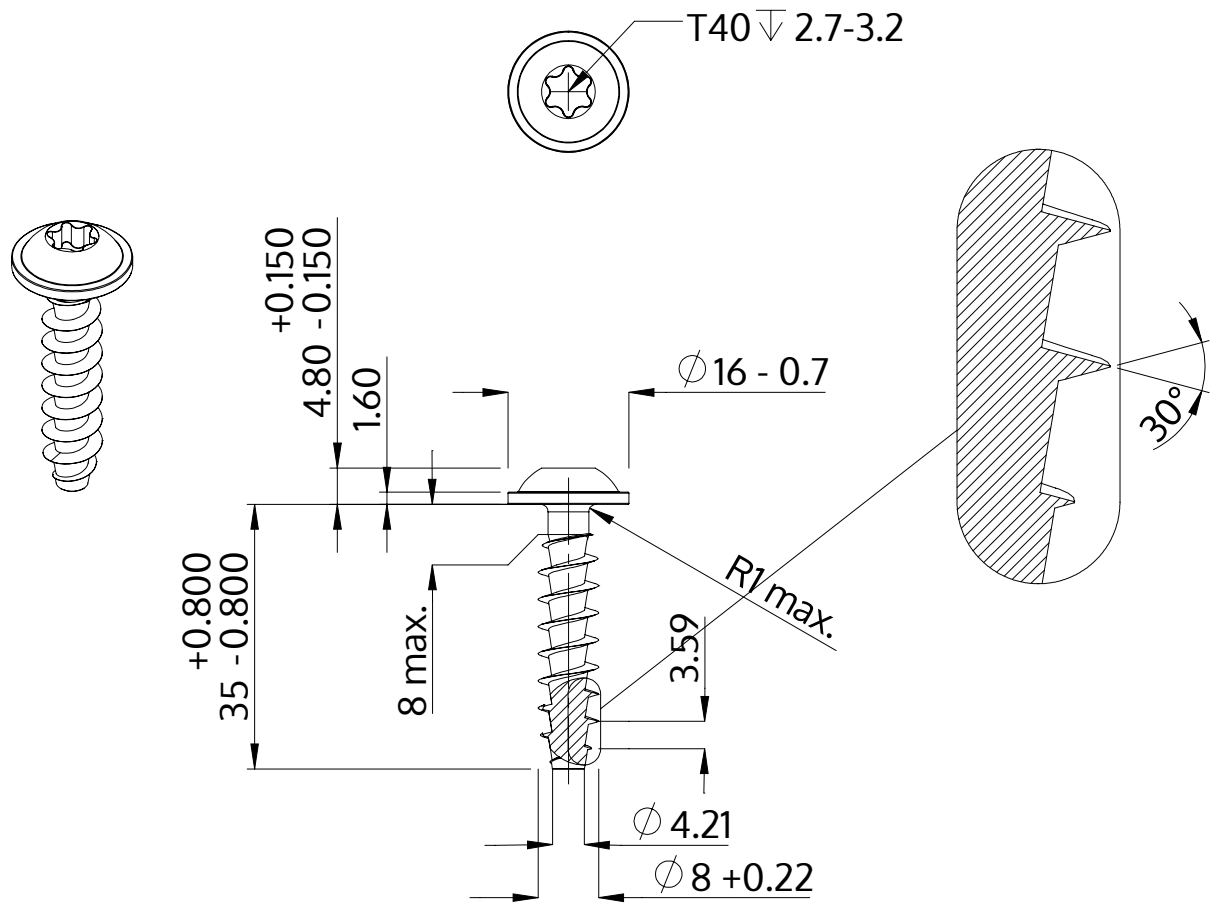

Popis	STP38A 8.0x35.0 - T40
Materiál	Temperovaná ocel
Povrch	Pozinkovaná 5-7 µm, temperovaná, modrá, pasivovaná průhledně
Hmotnost	10.240 kg / 1000 Kus

SCREWERK	**STP38A0800350S**	
Metric výkres A4	Měřítko None:1	2024-04