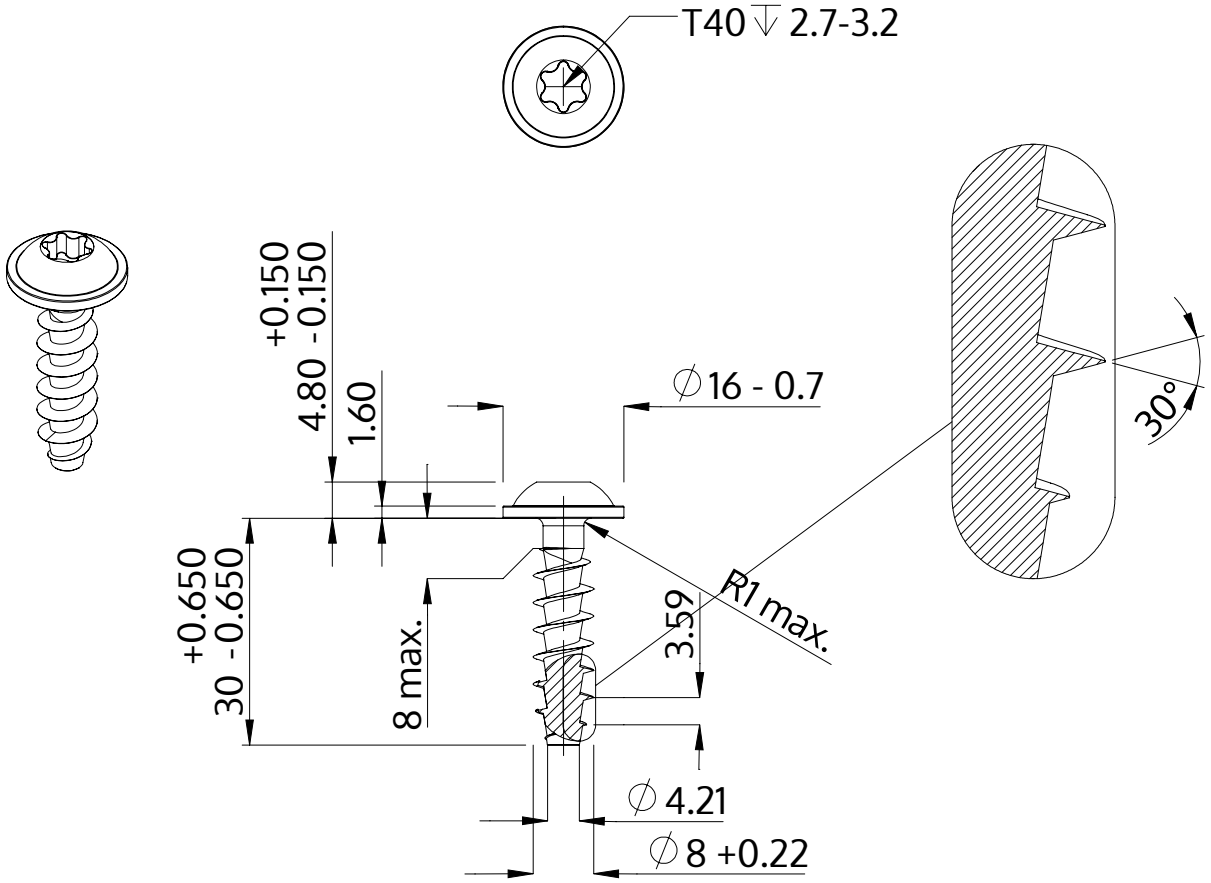

Описание	STP38A 8.0x30.0 - T40
Материал	стомана, закалена
Повърхност	Цинково покритие 5-7 µm,топлинна обработка, синьо / прозрачно пасивиране
Тегло	9.332 kg / 1000 Бройка

SCREWERK	**STP38A0800300S**	
Метричен дизайн A4	Мащаб 1:1	2024-10