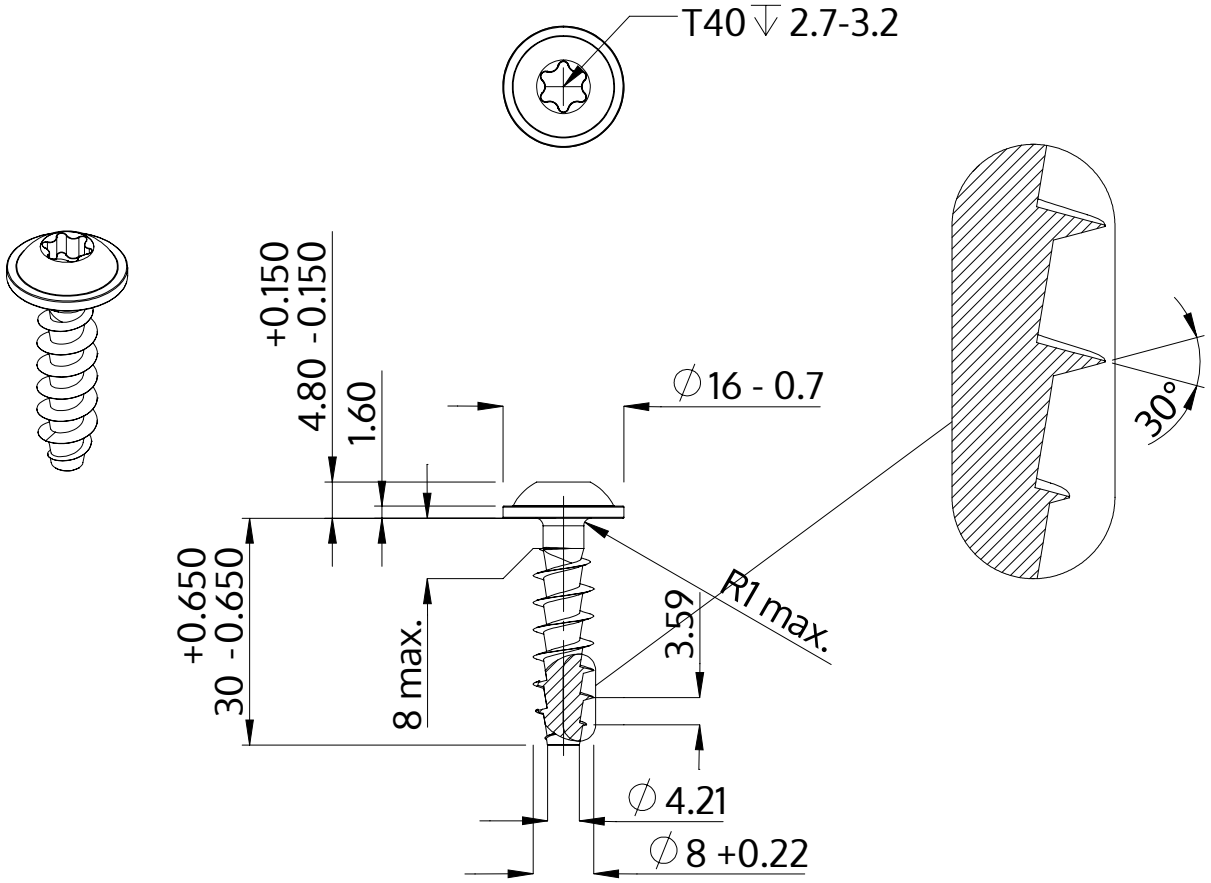

Beschrijving	STP38A 8.0x30.0 - T40
Materiaal	roestvrij staal A2
Oppervlak	blank, geetst en gepassieveerd
Gewicht	9.332 kg / 1000 stuk

SCREWERK	**STP38A0800300E**	
Metrische tekening A4	Schaal 1:1	2024-10