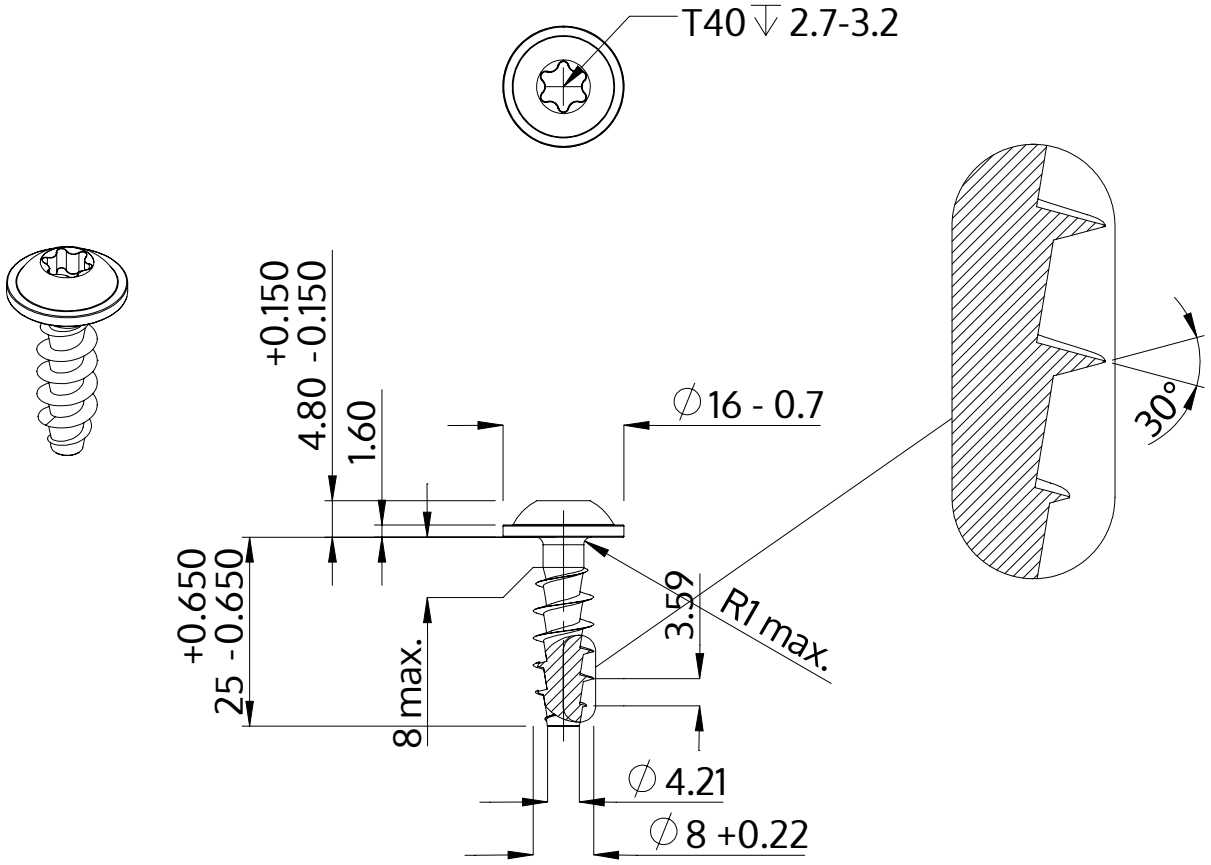

Beschreibung	STP38A 8.0x25.0 - T40
Werkstoff	Stahl, vergütet
Oberfläche	verzinkt 5-7 µm, getempert, blau / transparent passiviert
Gewicht	8.424 kg / 1000 Stück

SCREWERK	**STP38A0800250S**	
Metrische Zeichnung A4	Skalierung None:1	2024-04