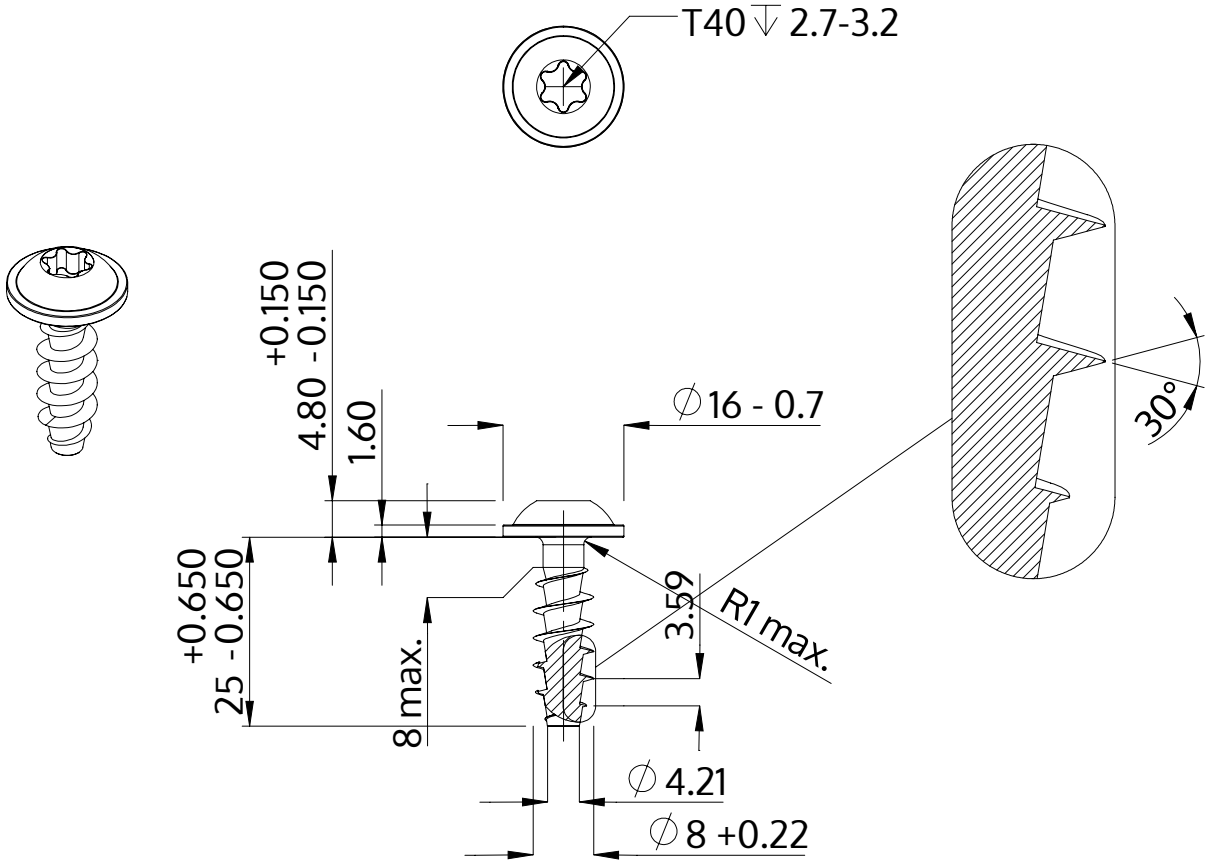

Opis	STP38A 8.0x25.0 - T40
Materiał	Stal szlachetna A2
Powierzchnia	Prosta, bejcowana i pasywowana
Waga	8.424 kg / 1000 sztuk

SCREWERK	**STP38A0800250E**	
Rysunek metryczny A4	Skala 1:1	2024-10