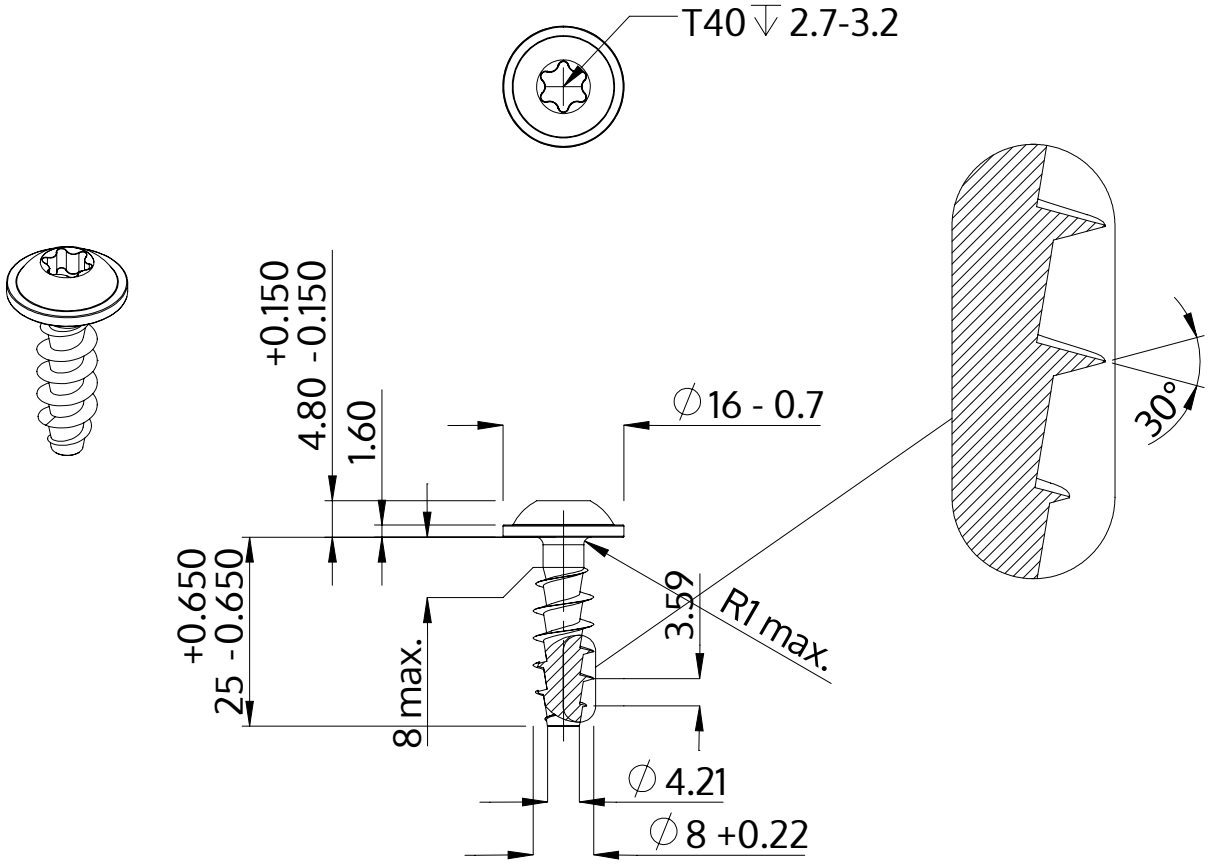

Beskrivelse	STP38A 8.0x25.0 - T40
Materiale	Ædelstål A2
Overflade	blank, bejdset og passiveret
Vægt	8.424 kg / 1000 stykke

SCREWERK	**STP38A0800250E**	
Metrisk tegning A4	Skalering 1:1	2024-10