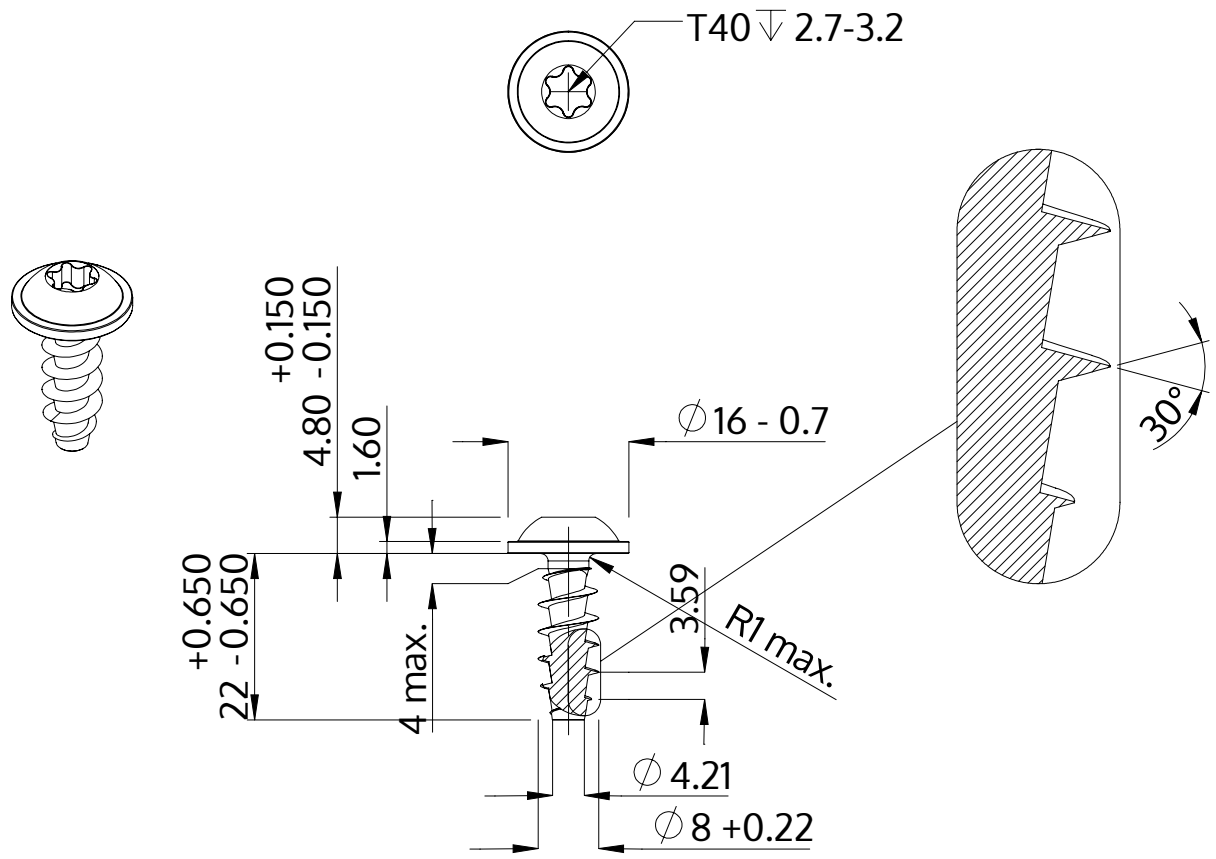

Beskrivning	STP38A 8.0x22.0 - T40
Material	stål, härdat
Yta	förzinkad 5-7 µm, härdad, blå/transparent passiviserad
Vikt	7.879 kg / 1000 styck

SCREWERK	**STP38A0800220S**	
Metrisk skiss A4	Skala None:1	2024-04